SOMMAIRE

Bulletin Officiel de la Propriété Industrielle
N° 282 Avril 2005

Marques

Page

- Marques de fabrique, de commerce ou de service……..3
- Note d'information sur la protection des marques……..4
- Barème des taxes applicables aux marques……..5
- Classification internationale des produits et des services aux fins de l'enregistrement des marques établies en vertu de l'Arrangement de Nice (8eme Edition)……6
- Marques de fabrique, de commerce ou de service enregistrées…....7

BREVETS D'INVENTIONS

- Brevets d'inventions…….....67
- Formalités liées au dépôt d'une demande de brevet d'invention…….….68
- Barème des taxes applicables aux brevets d'invention ……...69
- Brevets d'inventions délivrés ……..…70

Marques de Fabrique, de Commerce ou de Service

* Sont publiées dans ce bulletin:

Les enregistrements de marques effectués en application de l'article 5 de l'Ordonnance N° 03 – 06 du 19 Juillet 2003, relative aux marques de fabrique et de commerce.
Ces enregistrements bénéficient d'une protection de dix (10) ans à compter de la date du dépôt de la demande d'enregistrement.

* Ne sont pas publiées dans ce bulletin:

Les enregistrements internationaux dont la protection est étendue à l'Algérie, dans le cadre de l'Arrangement de Madrid concernant l'enregistrement international des marques auquel l'Algérie est partie.
Ces enregistrements sont publiés par l'Organisation Mondiale de la Propriété Intellectuelle, dans la revue (Gazette OMPI des marques internationales) qui peut être consultée à L'INAPI.

Avis aux Abonnés

* Les abonnements au BOPI prennent effet le premier janvier de l'année en cours, quelle que soit la date à laquelle la souscription est faite.

Administration

Adresse: INAPI 42, rue Larbi Ben M'Hidi (3ème étage) - BP 403 - Alger Gare
☏ : (021) 73 - 23 - 58 (021) 73 - 59 – 39
Fax: (021) 73 - 55 - 81 (021) 73 - 96 - 44
Web : http : // www. Inapi. org - e-mail : www. Marque @ inapi. org

NOTE D'INFORMATION
SUR LA
PROTECTION DES MARQUES

Le dépôt d'une marque est subordonné à la remise ou l'envoi à l'INAPI des pièces suivantes:

1) Une demande d'enregistrement de marque (en 5 exemplaires fournis par l'INAPI) datée, signée et à compléter à la machine aux rubriques 1,4 et 5 ; les reproductions de la marque, en noir et blanc, devront être apposées dans le cadre réservé à cet effet et deux reproductions supplémentaires de la marque devront y être annexées ;

   Pour la désignation des produits ou des services et l'indication des classes concernées, il convient de se référer à la classification internationale des produits et des services aux fins de l'enregistrement des marques.

2) 5 reproductions en couleurs, si celles-ci sont revendiquées ; il y a lieu dans ce cas, de compléter la rubrique 3 de la demande.

3) Un chèque libellé à l'ordre de l'INAPI d'un montant de huit mille (8.000) dinars algériens, pour le dépôt d'une marque dans une seule classe de produits ou de services; si le dépôt concerne plusieurs classes, la taxe par classe de mille (1000 DA) dinars sera multipliée par le nombre de classes indiquées ;

   Toutefois, il convient de requérir, avant le dépôt de la marque, une recherche d'antériorité auprès de nos services qui portera sur toutes les marques enregistrées (nationales et internationales étendues à l'Algérie) et ce, afin de vous assurer que la marque choisie n'a pas déjà été enregistrée au profit d'un tiers ; cette recherche est soumise au paiement préalable d'une taxe nationale.

   La durée de la protection accordée à la marque enregistrée est de 10 ans à compter de la date de dépôt; cette protection pourra être indéfiniment renouvelée pour des périodes d'égales durées.

   Si des modifications concernant la propriété de la marque interviennent au cours de la période de protection (cession, concession de licence etc...) il conviendra d'en demander l'inscription au registre des marques et ce, à peine de nullité des actes concernés par l'ordonnance n° 03 – 06 du 19 Juillet 2003, relative aux marques, ainsi qu'aux textes pris pour son application.

TAXES PARAFISCALES RELATIVES AUX MARQUES DE FABRIQUE, DE COMMERCE OU DE SERVICES EN APPLICATION DE LA LOI DE FINANCES POUR L'ANNEE 2003

CODE	NATURE DES TAXES	TARIF UNITAIRE (en dinars)
	TAXES DE DEPOT OU DE RENOUVELLEMENT	
746-01	Taxe de dépôt……	7.000
	Taxe de renouvellement……	10.000
746-02	Taxe d'enregistrement par classe de produits ou de service……	1.000
746-03	Taxe de revendication de priorité……	1.000
	TAXES POSTERIEURES AUX DEPOTS	
746-04	Taxe de délivrance d'un certificat d'identité……	800
746-05	Taxe de renonciation à l'utilisation d'une marque……	400
746-06	Surtaxe de retard pour le renouvellement d'une marque……	400
	TAXES DES RECHERCHES, COPIES	
746-07	Taxe de recherche à l'identique……	800
	Taxe de recherche à l'identique au-delà d'une par classe supplémentaire……	400
746-08	Taxe de recherche de similitude dans 3 classes……	1.500
	Taxe au-delà de la troisième classe……	500
746-09	Taxe de correction d'erreur matérielle, par marque……	400
746-10	Taxe de délivrance d'une copie certifiée conforme d'un document de marque..	400
746-11	Taxe de délivrance d'une copie de règlement d'utilisation d'une marque collective, par page……	400
	TAXES RELATIVES AU REGISTRE DES MARQUES	
746-1 2	Taxe d'inscription d'acte portant cession ou concession d'une marque ou transfert par succession……	1.600
	- pour chacune des marques suivantes visées dans le même bordereau……	200
746-1 3	Taxe d'inscription de toute autre nature, relative à une marque……	800
	- pour chacune des marques suivantes visées dans le même bordereau……	200
746-14	Taxe de délivrance d'une copie certifiée d'inscription au registre des marques ou certificat constatant qu'il n'en existe aucune……	400
	TAXE POUR DEPOT D'UNE MARQUE D'ENREGISTREMENT INTERNATIONAL	
746-15	Taxe nationale pour la demande d'enregistrement international d'une marque….	4.000

Classification internationale des produits et de services aux fins de l'enregistrement des marques établie en vertu de l'Arrangement de Nice

LISTE DES CLASSES
(Huitième édition)

Produits

1. Produits chimiques destinés à l'industrie, aux sciences, à la photographie, ainsi qu'à l'agriculture, l'horticulture et la sylviculture; résines artificielles à l'état brut, matières plastiques à l'état brut; engrais pour les terres; compositions extinctrices; préparations pour la trempe et la soudure des métaux; produits chimiques destinés à conserver les aliments; matières tannantes; adhésifs (matières collantes) destinés à l'industrie.
2. Couleurs, vernis, laques; préservatifs contre la rouille et contre la détérioration du bois; matières tinctoriales; mordants; résines naturelles à Tétât brut; métaux en feuilles et en poudre pour peintres, décorateurs, imprimeurs et artistes.
3. Préparations pour blanchir et autres substances pour lessiver; préparations pour nettoyer, polir, dégraisser et abraser; savons; parfumerie, huiles essentielles, cosmétiques, lotions pour les cheveux; dentifrices.
4. Huiles et graisses industrielles; lubrifiants; produits pour absorber, arroser et lier la poussière; combustibles (y compris les essences pour moteurs) et matières éclairantes; bougies et mèches pour l'éclairage.
5. Produits pharmaceutiques et vétérinaires; produits hygiéniques pour la médecine; substances diététiques à usage médical, aliments pour bébés; emplâtres, matériel pour pansements; matières pour plomber les dents et pour empreintes dentaires; désinfectants; produits pour la destruction des animaux nuisibles; fongicides, herbicides.
6. Métaux communs et leurs alliages, matériaux de construction métalliques; constructions transportables métalliques; matériaux métalliques pour les voies ferrées; câbles et fils métalliques non électriques; serrurerie et quincaillerie métalliques; tuyaux métalliques; coffres-forts; produits métalliques non compris dans d'autres classes; minerais.
7. Machines et machines-outils; moteurs (à l'exception des moteurs pour véhicules terrestres); accouplements et organes de transmission (à l'exception de ceux pour véhicules terrestres); instruments agricoles autres que ceux actionnés manuellement; couveuses pour les oeufs.
8. Outils et instruments à main entraînés manuellement; coutellerie, fourchettes et cuillers; armes blanches; rasoirs.
9. Appareils et instruments scientifiques, nautiques, géodésiques, photographiques, cinématographiques, optiques, de pesage, de mesurage, de signalisation, de contrôle (inspection), de secours (sauvetage) et d'enseignement; appareils et instruments pour la conduite, la distribution, la transformation, l'accumulation, le réglage ou la commande du courant électrique; appareils pour l'enregistrement, la transmission, la reproduction du son ou des images; supports d'enregistrement magnétiques, disques acoustiques; distributeurs automatiques et mécanismes pour appareils à prépaiement ; caisses enregistreuses, machines à calculer, équipement pour le traitement de l'information et les ordinateurs; extincteurs.
10. Appareils et instruments chirurgicaux, médicaux, dentaires et vétérinaires, membres, yeux et dents artificiels; articles orthopédiques; matériel de suture.
11. Appareils d'éclairage, de chauffage, de production de vapeur, de cuisson, de réfrigération, de séchage, de ventilation, de distribution d'eau et installations sanitaires.
12. Véhicules; appareils de locomotion parterre, par air ou par eau.
13. Arme à feu; munitions et projectiles; explosifs; feux d'artifice.
14. Métaux précieux et leurs alliages et produits en œs matières ou en plaqués non compris dans d'autres classes; joaillerie, bijouterie, pierres précieuses; horlogerie et instruments chronométriques.
15. instruments de musique..
16. Papier, cartons et produits en ces matières, non compris dans d'autres classes; produits de l'imprimerie; articles pour reliures; photographies; papeterie; adhésifs (matières collantes) pour la papeterie ou le ménage; matériel pour les artistes; pinceaux; machines à écrire et articles de bureau (à l'exception des meubles); matériel d'instruction ou d'enseignement (à l'exception des appareils); matières plastiques pour l'emballage (non comprises dans d'autres classes); caractères d'imprimerie; clichés.
17. Caoutchouc, gutta-percha, gomme, amiante, mica et produits en ces matières non compris dans d'autres classes; produits en matières plastiques mi-ouvrées; matières à calfeutrer, à étouper et à isoler; tuyaux flexibles non métalliques.
18. Cuirs et imitations du cuir, produits en ces matières non compris dans d'autres classes; peaux d'animaux; malles et valises^ parapluies, parasols et cannes; fouets et sellerie.
19. Matériaux de construction non métalliques; tuyaux rigides non métalliques pour la construction; asphalte, poix et bitume; constructions transportables non métalliques; monuments non métalliques.
20. Meubles, glaces (miroirs), cadres; produits (non compris d'autres classes) en bois, liège, roseau, jonc, osier, corne, os, ivoire, baleine, écaille, ambre, nacre, écume de mer, succédanés de toutes ces matières ou en matières plastiques.
21. Ustensiles et récipients pour le ménage ou la cuisine (ni en métaux précieux, ni en plaqué); peignes et éponges; brosses (à l'exception des pinceaux); matériaux pour la brosserie; matériel de nettoyage; paille de fer; verre brut ou mi-ouvré (à l'exception du verre de construction); verrerie, porcelaine et faïence non compris dans d'autres classes.
22. Cordes, ficelles, filets, tentes, bâches, voiles, sacs (non compris dans d'autres classes); matières de rembourrage (à l'exception de caoutchouc ou des matières plastiques); matières textiles fibreuses brutes.
23. Fils à usage textile.
24. Tissus et produits textiles non compris dans d'autres classes, couvertures de lit et de table.
25. Vêtements, chaussures, chapellerie.
26. Dentelles et broderies, rubans et lacets; boutons, crochets et oeillets, épingles et aiguilles; fleurs artificielles.
27. Tapis, paillassons, nattes, linoléum et autres revêtements de sols; tentures murales non en matières textiles.
28. Jeux, jouets; articles de gymnastique et de sport non compris dans d'autres classes; décorations pour arbres de noël.
29. Viande, poisson, volaille et gibier; extraits de viande; fruits et légumes conservés, sèches et cuits; gelées, confitures, compotes; oeufs, lait et produits laitiers; huiles et graisses comestibles.
30. Café, thé, cacao, sucre, riz, tapioca, sagou, succédanés du café; farines et préparations faites de céréales, pain, pâtisserie et confiserie, glaces comestibles; miel, sirop de mélasse; levure, poudre pour faire lever; sel, moutarde; vinaigre, sauces (condiments); épices; glace à rafraîchir.
31. Produits agricoles, horticoles, forestiers et graines, non compris dans d'autres classes; animaux vivants; fruits et légumes frais; semences, plantes et fleurs naturelles; aliments pour les animaux; malt.
32. Bières; eaux minérales et gazeuses et autres boissons non alcooliques; boissons de fruits et jus de fruits; sirops et autres préparations pour faire des boissons.
33. Boissons alcooliques (à l'exception des bières).
34. Tabac; articles pour fumeurs; allumettes.

Services

35. Publicité; gestion des affaires commerciales; administration commerciales; travaux de bureau.
36. Assurances; affaires financières; affaires monétaires; affaires immobilières.
37. Construction; réparation; services d'installation.
38. Télécommunications.
39. Transport; emballage et entreposage de marchandises; organisation de voyages.
40. Traitement de matériaux.
41. Education; formation; divertissement; activités sportives et culturelles.
42. Services scientifiques et technologique ainsi que services de recherches et de conception y relatifs; services d'analyses et de recherches industrielles; conception et développement d'ordinateurs et de logiciels; services juridiques.
43. Services de restauration (alimentation); hébergement temporaire.
44. Services médicaux; services vétérinaires; soins d'hygiène et de beauté pour êtres humains ou pour animaux; services d'agriculture, d'horticulture et de sylviculture.
45. Services personnels et sociaux rendus par des tiers destinés à satisfaire les besoins des individus; services de sécurité pour la protection des biens et des individus.

Marques de Fabrique, de Commerce ou de Service Enregistrées

Codes « INID » normalisés recommandés et minimum requis pour l'identification des données bibliographiques des marques

(111) Numéro d'ordre de l'enregistrement

(151) Date de l'enregistrement

(210) Numéro d'ordre de la demande

(230) Données relatives aux expositions

(300) Données relatives à la priorité selon la convention de Paris

(511) Classification internationale des produits et services

(540) Reproduction de la marque

(732) Nom et adresse du titulaire de l'enregistrement

(740) Nom du mandataire

(111) 066051 **(151) 26 Mai 2003**

(210) 030962

(732) SARL EL FAYSSAL EDDAHABI
Zone d'Activité Lot 209 Ras El Oued,
Bordj Bou Arreridj 34200,
ALGERIE

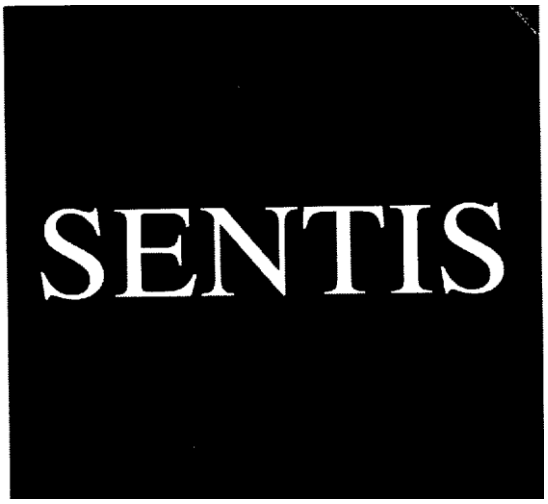

(511) 30.
Chocolat.

---

(111) 066052 **(151) 27 Mai 2003**

(210) 030966

(732) EURL KANT
Cité el Izdihar, Bayada, El Oued,
ALGERIE

(511) 3.
Fabrication des produits cosmétiques.

---

(111) 066053 **(151) 28 Mai 2003**

(210) 030972

(732) COWBELL INTERNATIONAL INC.
c/o Arose Mena, Noriega & Contreas Edificio
Banco Do Brazil, Calle
Elvira Mendez n°.10, Apartado 5246,
Panama 5,
PANAMA

(740) A. Boukrami

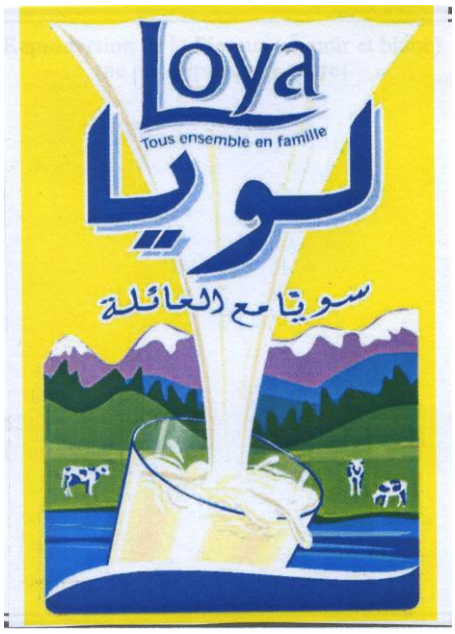

(511) 29.
Viande, poisson, volaille et gibier ; extraits de viande ; fruits et légumes conservés, séchés et cuits ; gelées, confitures, compotes œufs, lait et produits laitiers ; huiles et graisses comestibles.

---

(111) 066054 **(151) 31 Mai 2003**

(210) 030990

(732) KADIOGLU KOZMETIK SANAYI VE TICARET
A.S. Maltepe Mahallesi Denirciler Cars Yeni Yol
Cad. n °51, Zeytinburnu, Istanbul,
TURQUIE

(740) M. Aidoud

(511) 3, 5, 25.
Préparations pour blanchir et autres substances pour lessiver ; préparations pour nettoyer, polir, dégraisser et abraser ; savons ; parfumerie, huiles essentielles, cosmétiques, lotions pour les cheveux ; dentifrices. Produits pharmaceutiques et vétérinaires ; produits hygiéniques pour la médecine ; substances diététiques à usage médi-

cal, aliments pour bébés ; emplâtres, matériel pour pansements ; matières pour plomber les dents et pour empreintes dentaires ; désinfectants ; produits pour la destruction des animaux nuisibles ; fongicides, herbicides. Vêtements, chaussures, chapellerie.

---

(111) 066055 **(151) 02 Juin 2003**

(210) 031011

(732) SARL SOFRITEX
1 Faubourg Sidi Said, Tlemcen,
ALGERIE

(511) 24.
Couverture.

---

(111) 066056 **(151) 08 Juin 2003**

(210) 031043

(732) LABO NEDJMA
Lot 4 N° 11 Douera, Alger,
ALGERIE

(740) M. Zizine

A L'IMPROVISTE

(511) 3.
Préparations pour blanchir et autres substances pour lessiver ; préparations pour nettoyer, polir, dégraisser et abraser ; savons parfumerie, huiles essentielles, cosmétiques, lotions pour les cheveux, dentifrices, shampooing, talc et déodorants.

---

(111) 066057 **(151) 11 Juin 2003**

(210) 031082

(732) BERESFORD INVESTMENTS N.V.
Penstraat 105, Curaçao,
ANTILLES NEERLANDAISES

(740) Abu Ghazaleh Intellectual Property

(511) 2.
Produits de revêtement pour métaux pour empêcher la corrosion, matériaux de revêtement et de protection pour tuyaux métalliques, pipelines et les structures.

---

(111) 066058 **(151) 23 Juin 2003**

(210) 031155

(732) COMPANHIA BRASILEIRA DE BEBIDAS
Rua Dr Renato Paes de Barros, N°1017, 3° Andar-Parte-CJS, 31 E 32, Sao Paulo,
BRESIL

(740) M. Sator

BRAHMA

(511) 32.
Boissons non alcooliques.

---

(111) 066059 **(151) 06 Juillet 2003**

(210) 031307

(732) GENERAL MOTORS CORPORATION
Société organisée et existante sous les lois de l'Etat de Delaware
West Grand Boulevard and Cass Avenue,
Detroit, Michigan 48202,
ETATS-UNIS D'AMERIQUE

(740) M. Sator

CADILLAC

(511) 7, 12.
Machines et machines-outils ; moteurs (excepte pour véhicules terrestres); accouplements et courroies de transmission (excepte pour véhicules terrestres) ; grands instruments pour l'agriculture ; couveuses, véhicules ; appareils de locomotion par terre, par air ou par eau.

---

(111) 066060 **(151) 06 Juillet 2003**

(210) 031308

(732) GENERAL MOTORS CORPORATION
Société organisée et existante sous les lois de l'Etat de Delaware
West Grand Boulevard and Cass Avenue,
Detroit, Michigan 48202,
ETATS-UNIS D'AMERIQUE

(740) **M. Sator**

CHEVROLET

(511) **7, 12.**
Machines et machines-outils ; moteurs (excepte pour véhicules terrestres); accouplements et courroies de transmission (excepte pour véhicules terrestres); grands instruments pour l'agriculture ; couveuses, véhicules ; appareils de locomotion par terre, par air ou par eau.

---

(111) **066061** **(151)** **06 Juillet 2003**

(210) **031309**

(732) GENERAL MOTORS CORPORATION
Société organisée et existante sous les lois de l'Etat de Delaware
West Grand Boulevard and Cass Avenue,
Detroit, Michigan 48202,
ETATS-UNIS D'AMERIQUE

(740) **M. Sator**

BUICK

(511) **7, 12.**
Machines et machines-outils ; moteurs (excepte pour véhicules terrestres); accouplements et courroies de transmission (excepte pour véhicules terrestres); grands instruments pour l'agriculture ; couveuses, véhicules ; appareils de locomotion par terre, par air ou par eau.

---

(111) **066062** **(151)** **06 Juillet 2003**

(210) **031310**

(732) GENERAL MOTORS CORPORATION
Société organisée et existante sous les lois de l'Etat de Delaware
West Grand Boulevard and Cass Avenue,
Detroit, Michigan 48202,
ETATS-UNIS D'AMERIQUE

(740) **M. Sator**

PONTIAC

(511) **7, 12.**
Machines et machines-outils ; moteurs (excepte pour véhicules terrestres); accouplements et courroies de transmission (excepte pour véhicules terrestres); grands instruments pour l'agriculture ; couveuses, véhicules ; appareils de locomotion par terre, par air ou par eau.

---

(111) **066063** **(151)** **09 Juillet 2003**

(210) **031350**

(732) Monsieur DJOUIDER Ali
Lot Ben Yettou n° 73 Hai El Moudjahed,
Bourouba, Alger,
ALGERIE

(511) **29, 32.**
Lait, eaux minérales et gazeuses, jus de fruit.

---

(111) **066064** **(151)** **09 Juillet 2003**

(210) **031351**

(732) Monsieur DJOUIDER Ali
Lot Ben Yettou n° 73 Hai El Moudjahed,
Borouba, Alger,
ALGERIE

(511) **29, 32.**
Lait, eaux minérales et gazeuses, jus de fruit.

---

(111) 066065 **(151) 13 Juillet 2003**

(210) 031357

(732) HISAMITSU PHARMACEUTICAL CO., INC.
Société dûment organisée et existante sous
Les lois du Japon
408,Tashiro Daikancho,Tosu, Saga,
JAPON

(740) A. Boukrami

Hisamitsu

(511) 5.
Produits pharmaceutiques et vétérinaires ; produits hygiéniques pour la médecine ; substances diététiques à usage médical, aliments pour bébés ; emplâtres, matériel pour pansements ; matières pour plomber les dents et pour empreintes dentaires ; désinfectants ; produits pour la destruction des animaux nuisibles ; fongicides, herbicides.

---

(111) 066066 **(151) 19Juillet 2003**

(210) 031386

(732) SOCIETE JAS HENNESSY & CO
Société Anonyme
01, Rue de la Richonne 16100 Cognac,
FRANCE

(740) M. Sator

(511) 32, 33.
Alcools, eaux de vie, liqueurs et spiritueux divers, cidres, bières, eaux minérales et gazeuses, limonade et sirops.

---

(111) 066067 **(151) 22 juillet 2003**

(210) 031415

(732) LAITERIE DE DRAA BEN KHEDDA SPA
Rue Kasri Ahmed BP 104,
15100 Draa Ben Khedda, Tizi Ouzou,
ALGERIE

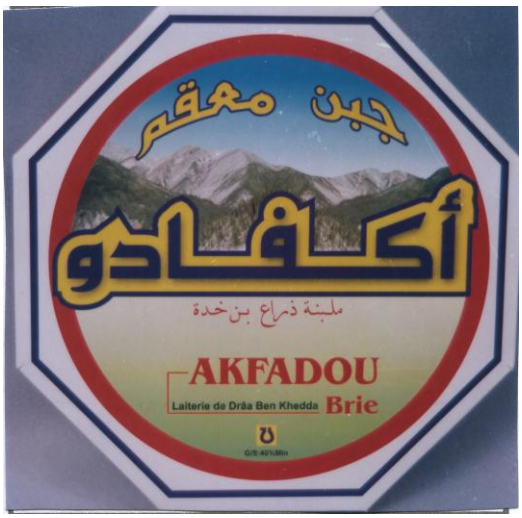

(511) 29.
Brie.

---

(111) 066068 **(151) 22 Juillet 2003**

(210) 031416

(732) LAITERIE DE DRAA BEN KHEDDA SPA
Rue Kasri Ahmed BP 104,
15100 Draa Ben Khedda, Tizi-Ouzou,
ALGERIE

(511) 29.
Camembert.

---

(111) 066069 **(151) 22 Juillet 2003**

(210) 031417

(732) LAITERIE DE DRAA BEN KHEDDA SPA
Rue Kasri Ahmed BP 104,
15100 Draa Ben Khedda, Tizi Ouzou,
ALGERIE

(511) 29
Camembert.

---

(111) 066070 **(151) 26 Juillet 2003**

(210) 031448

(732) EVEREADY BATTERY COMPANY, INC.
Société organisée selon les lois de l'Etat
de Delaware
533 Maryville University Drive,Saint Louis,
Etat de Missouri 63121
ETATS-UNIS D'AMERIQUE

(740) M. Zizine

(511) 9, 11.
Appareils et instruments électriques, notamment piles et batteries électriques, appareils et installations d'éclairage, notamment lampes éclair et ampoules électriques.

---

(111) 066071 **(151) 26 Juillet 2003**

(210) 031449

(732) EVEREADY BATTERY COMPANY, INC.
Société organisée selon les lois de l'Etat
de Delaware
533 Maryville University Drive, Saint Louis,
Etat de Missouri 63141
ETATS-UNIS D'AMERIQUE

(740) M. Zizine

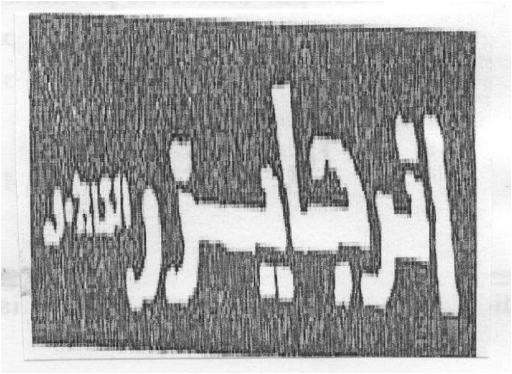

(511) 9, 11.
Appareils et instruments électriques, notamment piles et batteries électriques, appareils et installations d'éclairage, notamment lampes éclair et ampoules électriques.

---

(111) 066072 **(151) 26 Juillet 2003**

(210) 031453

(732) PAPASTRATOS CIGARETTE
MANUFACTURING COMPANY
Société Anonyme.
Mavromichali & Gravias 185 45 Piraeus,
GRECE

(740) M. Zizine

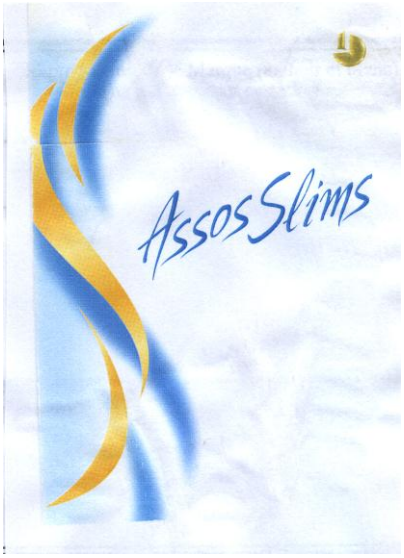

(511) 34.
Tabac, articles pour fumeurs, allumettes.

---

(111) 066073 **(151) 27 Juillet 2003**

(210) 031456

(732) AGOURON PHARMACEUTICALS, INC.
Société organisée et existante sous les lois
de l'Etat de Californie
10777 Science Center Drive San Diego,
California 9212,
ETATS-UNIS D'AMERIQUE

(740) A. Boukrami

VESNUA

(511) 5.
Préparations pharmaceutiques pour le traitement des troubles immunologiques, des troubles viraux, du VIH et du SIDA.

(300) USA, le 30.01.2003, N° 78/209,024.

---

(111) 066074 **(151) 27 Juillet 2003**

(210) 031457

(732) AGOURON PHARMACEUTICALS, INC.
Société organisée et existante sous les lois
de l'Etat de Californie
10777 Science Center Drive San Diego ,
California 92121
ETATS-UNIS D'AMERIQUE

(740) A. Boukrami

DELITY

(511) 5.
Préparations pharmaceutiques pour le traitement des maladies cardiovasculaires, maladies et troubles du système nerveux central, troubles neurologiques, troubles urologiques, troubles urogénitaux, troubles gastro-intestinaux, troubles musculeux-squlettiques, allergies, diabètes, hypertension, disfonctionnement érectile, disfonctionnement sexuel, attaque d'apoplexie, cancer, migraines, douleurs, obésité, inflammation, maladies inflammatoires, maladies respiratoires, maladies infectieuses, troubles immunologiques, troubles viraux, troubles fongiques; préparations pharmaceutiques, notamment, préparations de cholestérol, préparations pour cesser de fumer, préparations dermatologiques, préparations gynécologiques, préparations ostéoporoses, préparations ophtalmologiques, préparations pour le traitement du VIH et du SIDA.
(300) USA, le 30.01.2003, N° 78/209,006.

---

(111) 066075 **(151) 26 Juillet 2003**

(210) 031473

(732) STOCKHAUSEN GMBH & CO. KG
Bakerpfad 25
47805 Krefeld,
ALLEMAGNE.

(740) A. Boukrami

FAVOR

(511) 1.
Polymères absorbants pour l'hygiène, l'industrie sanitaire dans la production des articles hygiéniques, comme les couches, les produits d'hygiène féminine et les produits pour incontinents, et l'industrie d'emballage pour lier toutes sortes de liquides aqueux utilisés dans le secteur de l'emballage.

---

(111) 066076 **(151) 26 Juillet 2003**

(210) 031462

(732) CEAC COMPAGNIE EUROPEENNE
D'ACCUMULATEURS
18, Quai de Clichy, 92110 CLICHY,
FRANCE

(740) M. Sator

(511) 1, 2, 3, 4, 5, 6, 7, 9, 10, 11, 12, 13, 14, 15, 16, 17, 18, 19, 20, 21, 22, 23, 24, 25, 26, 27, 28, 29, 30, 31, 32, 33, 34.
Produits chimiques destinés à l'industrie, la science, la photographie, l'agriculture, l'horticulture, la sylviculture ; engrais pour les terres (naturel et artificiels); compositions extinctrices ; trempes et préparations chimiques pour la soudure ; produits chimiques destinés à conserver les aliments ; matières tannantes ; substances adhésives destinées à l'industrie, couleurs, vernis, laques ; préservatifs contre la rouille et contre la détérioration du bois; matières tinctoriales; mordants; résines; métaux en feuilles et en poudre pour peintres et décorateurs, préparations pour blanchir et autres substances pour lessiver ; préparations pour nettoyer, polir, dégraisser et abraser ; savons ; parfumerie, huiles essentielles, cosmétiques, lotions pour les cheveux ; dentifrices, huiles et graisses industrielles (autres que les huiles et les graisses comestibles et les huiles essentielles); lubrifiants ; compositions à lier la poussière ; compositions combustibles (y compris les essences pour moteurs) et matières éclairantes ; chandelles, bougies, veilleuses et mèches, produits pharmaceutiques, vétérinaires et hygiéniques ; produits diététiques pour enfants et ma-

lades : emplâtres, matériel pour pansement ; matières pour plomber les dents et pour empreintes dentaires ; désinfectants ; préparations pour détruire les mauvaises herbes et les animaux nuisibles, métaux communs bruts et mi-ouvrés et leurs alliages ; ancres, enclumes, cloches, matériaux a bâtir lamines et fondus ; rails et autres matériaux métalliques pour les voies ferrées ; chaînes (à l'exception des chaînes motrices pour véhicules), câbles et fils métalliques non électriques ; serrurerie ; tuyaux métalliques, coffres-forts et cassettes ; billes d'acier; fers à cheval: clous et vis ; autres produits en métal (non précieux) non compris dans d'autres classes. Minerais. Machines et machines-outils ; moteurs (excepte pour véhicules) ; accouplements et courroies de transmission (excepte pour véhicules) ; grands instruments pour l'agriculture. Couveuses. Outils et instruments à main ; coutellerie, fourchettes et cuillères, armes blanches, appareils et instrument scientifiques, nautiques, géodésiques, électriques (y compris la t.s.f.), photographiques, cinéma graphiques, optiques, de pesage, de mesurage, de signalisation, de contrôle (inspection), de secours (sauvetage) et d'enseignement; appareils automatiques déclenchés par l'introduction d'une pièce de monnaie ou d'un jeton; machines parlantes, caisses enregistreuses, machines à calculer; appareils extincteurs. ,instruments et appareils chirurgicaux, médicaux, dentaires et vétérinaires (y compris les membres, les yeux et les dents artificiels), installations d'éclairage, de chauffage, de production de vapeur, de cuisson, de réfrigération, de séchage, de ventilation, de distribution d'eau et installations sanitaires, véhicules ; appareils de locomotion par terre, par air ou par eau, armes à feu ; munitions et projectiles ; substances explosives ; feu d'artifice, métaux précieux et leurs alliages et objets en ces matières ou en plaque (excepte coutellerie, fourchettes et cuillers) ; joaillerie, pierres précieuses ; horlogerie et autres instruments chronométriques, instruments de musique (à l'exception des machines parlantes et des appareils de t.s.f.), papier et articles en papier, carton et articles en carton ; imprimes, journaux et périodiques, livres ; articles pour reliures, photographies ; papeterie, matières adhésives (pour la papeterie) ; matériaux pour les artistes ; pinceaux ; machines à écrire et articles de bureau (à l'exception des meubles) ; matériels d'instruction ou d'enseignement (à l'exception des appareils) ; cartes à jouer ; caractères d'imprimerie ; cliches, gutta-percha, gomme élastique, balata et succédanés, objets fabriques en ces matières non compris dans d'autres classes ; matières servant à calfeutrer, a étouper et à isoler ; amiante, mica et leurs produits: tuyaux flexibles non métalliques, cuir et imitation du cuir ; articles en ces matières non compris dans d'autres classes ; peaux ; malles et valises ; parapluies, parasols et cannes ; fouets, harnais et sellerie, matériaux de construction, pierres naturelles et artificielles, ciment, chaux, mortier, plâtre et gravier ; tuyaux en grés ou en ciment ; produits pour la construction des routes ; asphaltes, poix et bitumes ; maisons transportables ; monuments en pierres ; cheminées, meubles, glaces, cadres; articles (non compris dans d'autres classes) en bois, liège, roseau, jonc, osier, en corne, os, ivoire, baleine, écaille, ambre, nacre, écume de mer, et succédanés de toutes ces matières, petits ustensiles et récipients portatifs pour le ménage et la cuisine (non en métaux précieux ou en plaque) ; peignes et éponges ; brosses (à l'exception des pinceaux): matériaux pour la brosserie ; instruments et matériel de nettoyage ; paille de fer ; verrerie, porcelaine et faïence non compris dans d'autres classes, cordes, ficelles. filets, tentes, bâches, voiles, sacs ; matières de rembourrage (crin, kapok, plumes, algues de mer, etc...); matières textiles fibreuses brutes, fils, tissus (à l'exclusion des tresses et tissus élastiques) ; couvertures de lit et de table ; articles textiles non compris dans d'autres classes, vêtements y compris les bottes, les souliers et les pantoufles, dentelles et broderies, rubans et lacets ; boutons, boutons à pression, crochets et œillets, épingles et aiguilles ; fleurs artificielles, tapis, paillassons, nattes, linoléums et autres produits servant a couvrir les planchers ; tentures (excepte en tissus), jeux, jouets ; articles de gymnastique et de sport (à l'exception des vêtements), ornements et décorations pour arbres de noël, viande, poisson, volaille et gibier ; extraits de viande ; fruits et légumes conserves, sèches et cuits ; gelées, confitures; œufs, lait et autres produits laitiers ; huiles et graisses comestibles ; conserves, pickles, café, thé, cacao, sucre, riz, tapioca, sagou, succédanés du café ; farines et préparations faites de céréales, pain, biscuit, gâteaux, pâtisserie et confiserie, glaces comestibles. Miel, sirop de mélasse ; levure, poudre pour faire lever ; sel, moutarde ; poivre, vinaigre, sauces ; épices ; glace, produits agricoles, horticoles, forestiers et graines non compris dans d'autres classes ; animaux vivants ; fruits et légumes frais ; semences, plantes vivantes et fleurs naturelles ; substances alimentaires pour les animaux, malt, bière, ale et porter ; eaux minérales et gazeuses et autres boissons non alcooliques, sirops et autres préparations pour faire des boissons. Vins, spiritueux et liqueurs, tabac brut ou manufacture, articles pour fumeurs, allumettes.

---

(111) 066077 **(151) 27 Juillet 2003**

(210) 031463

(732) SARL MINIROS
41, Route Nationale n°01,
Bir Mourad Raïs, Alger,
ALGERIE

(511) 2, 16, 18, 19, 21, 22, 24, 27, 35, 37.
Couleurs, laques, pinceaux, peaux d'animaux, matériaux de construction non métallique, matériel de nettoyage, matières textiles fibreuses à l'état brut, produits textiles, revêtement des sols, gestion des affaires commerciales, construction et réparation.

---

(111) 066078 **(151) 28 Juillet 2003**

(210) 031464

(732) SARL ETABLISSEMENTS HAMOUD BOUALEM & CIE
201, Rue Hassiba Ben Bouali, Alger, ALGERIE

(511) 32.
Boissons aux jus de fruits.

---

(111) 066079 **(151) 28 Juillet 2003**

(210) 031465

(732) SARL ETABLISSEMENTS HAMOUD BOUALEM & CIE
201, Rue Hassiba Ben Bouali, Alger, ALGERIE

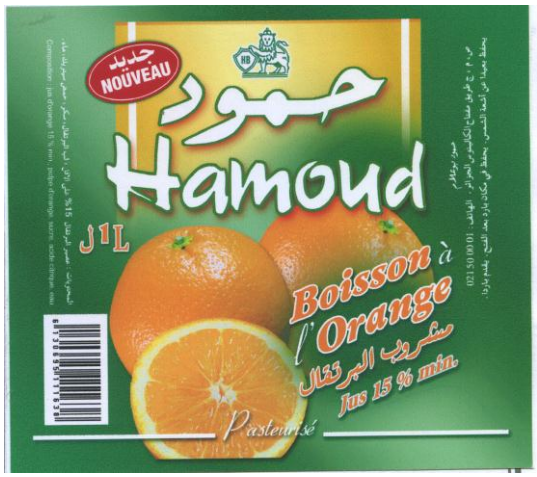

(511) 32.
Boissons aux jus de fruits.

---

(111) 066080 **(151) 28 Juillet 2003**

(210) 031466

(732) SARL ETABLISSEMENTS HAMOUD BOUALEM & CIE
Fabrique de boissons gazuses
201 Rue Hassiba Ben Bouali, Alger, ALGERIE

(511) 21, 32.
Bouteille, boissons gazeuses.

---

(111) 066081 **(151) 28 Juillet 2003**

(210) 031467

(732) SARL ETABLISSEMENTS HAMOUD BOUALEM & CIE
Fabrique de boissons gazuses
201 Rue Hassiba Ben Bouali, Alger, ALGERIE

(511) 21, 32.
Bouteille, boissons gazeuses.

---

(111) 066082 **(151) 28 Juillet 2003**

(210) 031468
(732) Monsieur KADRI Farid
B.P 128 Zone Industrielle Ben Boulaid,
Blida 09000, ALGERIE

Floral

(511) 9, 11.
Appareils et instruments scientifiques, nautiques, géodésiques, photographiques, cinématographiques, optique de pesages de mesurage, de signalisation, de contrôle (inspection), de secours (sauvetage) et d'enseignements, instruments et appareils pour la conduite, la distribution, la transformation, l'accumulation, le réglage ou la commande du courant électrique, appareils pour l'enregistrement, la transmission, la reproduction du son ou des images, supports d'enregistrement, disque acoustique distributeurs automatiques et mécanismes pour appareils de prépaient, caisses enregistreuses, machine à calculer, équipement pour traitement de l'information et les ordinateurs ; extincteurs, luminaire, lanterne, boule, réverbère ; Appareils d'éclairage, de chauffage, de production de vapeur, de cuisson de réfrigération, de séchage, de ventilation, de distribution d'eau et installations sanitaires.

---

(111) 066083 **(151) 28 Juillet 2003**

(210) 031469

(732) Monsieur KADRI Farid
B.P 128 Zone Industrielle Ben Boulaid,
Blida 09000, ALGERIE

Pleine Lune

(511) 9, 11.
Appareils et instruments scientifiques, nautiques, géodésiques, photographiques, cinématographiques, optique de pesages de mesurage, de signalisation, de contrôle (inspection), de secours (sauvetage) et d'enseignements, instruments et appareils pour la conduite, la distribution, la transformation, l'accumulation, le réglage ou la commande du courant électrique, appareils pour l'enregistrement, la transmission, la reproduction du son ou des images, supports d'enregistrement, disque acoustique distributeurs automatiques et mécanismes pour appareils de prépaient, caisses enregistreuses, machine à calculer, équipement pour traitement de l'information et les ordinateurs ; extincteurs, luminaire, lanterne, boule, réverbère ; Appareils d'éclairage, de chauffage, de production de vapeur, de cuisson de réfrigération, de séchage, de ventilation, de distribution d'eau et installations sanitaires.

---

(111) 066084 **(151) 28 Juillet 2003**

(210) 031470

(732) Monsieur KADRI Farid
B.P 128 Zone Industrielle Ben Boulaid,
Blida 09000,
ALGERIE

Avenue

(511) 9, 11.
Appareils et instruments scientifiques, nautiques, géodésiques, photographiques, cinématographiques, optique de pesages de mesurage, de signalisation, de contrôle (inspection), de secours (sauvetage) et d'enseignements, instruments et appareils pour la conduite, la distribution, la transformation, l'accumulation, le réglage ou la commande du courant électrique, appareils pour l'enregistrement, la transmission, la reproduction du son ou des images, supports d'enregistrement, disque acoustique distributeurs automatiques et mécanismes pour appareils de prépaient, caisses enregistreuses, machine à calculer, équipement pour traitement de l'information et les ordinateurs ; extincteurs, luminaire, lanterne, boule, réverbère ; Appareils d'éclairage, de chauffage, de production de vapeur, de cuisson de réfrigération, de séchage, de ventilation, de distribution d'eau et installations sanitaires.

---

(111) 066085 **(151) 28 Juillet 2003**

(210) 031471

(732) SARL AIN BACHAGHA
Zone d'activité BP 54 A ,Medjana,
Bordj Bou Arreridj,
ALGERIE

(511) 32.
Jus de fruits.

---

(111) 066086 **(151) 28 Juillet 2003**

(210) 031472

(732) Monsieur CHEIKH Salah Yacine
Chez Cheikh Omar Rue Ibn Rostom, Ghardaia,
ALGERIE

(511) 25.
Vêtements.

---

(111) 066087 **(151) 30 Juillet 2003**

(210) 031474

(732) GEO-PHARM
Zone Industrielle Lot n° 46 BP 143,
Es-Sénia, Oran,
ALGERIE

CELOXIB

(511) 5.
Produits pharmaceutiques.

---

(111) 066088 **(151) 30 Juillet 2003**

(210) 031475

(732) GEO-PHARM
Zone Industrielle Lot n° 46 BP 143,
Es-Sénia, Oran,
ALGERIE

DIAZIDE

(511) 5.
Produits pharmaceutiques.

---

(111) 066089 **(151) 30 Juillet 2003**

(210) 031476

(732) NORTH AFRICAN AIRWAYS
Résidence El Mansour, Chevalley,
Ben Aknoun, Alger,
ALGERIE

(511) 39.
Transport aérien de passagers, fret et poste.

---

(111) 066090 **(151) 30 Juillet 2003**

(210) 031479

(732) SHELL INTERNATIONAL PETROLEUM COMPANY LIMITED
Shell Centre Londres SE1 7 NA,
ANGLETERRE

(740) M. Sator

لوباد

LUBAD

(511) 1, 4.
Produits chimiques utilisés pour l'industrie ; produits chimiques additionnés à des huiles, à des combustibles liquides, à des lubrifiants et à des boues de forage, huiles et graisses industrielles (autres que les huiles et les graisses comestibles et les huiles essentielles); lubrifiants ; combustibles (y compris les essences pour moteurs) et matières éclairantes ; additifs de la nature des huiles pour augmenter les performances des combustibles liquides et des lubrifiants.

---

(111) 066091 **(151) 30 Juillet 2003**

(210) 031480

(732) SHELL INTERNATIONAL PETROLEUM COMPANY LIMITED
Shell Centre Londres SE1 7 NA,
ANGLETERRE

(740) M. Sator

شال فلاو

SHELLFLOW

(511) 1.
Produits chimiques utilisés dans l'industrie, produits chimiques additionnés à des huiles, à des combustibles liquides, à des lubrifiants et des boues de forage.

---

(111) 066092 **(151) 30 Juillet 2003**

(210) 031482

(732) RIKER LABORATORIES, INC.
3M Center, 2501 Hudson Road, ST. Paul, Minnesota,
ETATS-UNIS D'AMERIQUE

(740) M. Sator

AIROMIR

(511) 5.
Préparations pharmaceutiques pour usage médical.

---

(111) 066093 **(151) 30 Juillet 2003**

(210) 031483

(732) UNILEVER N.V.
Weena 455, 3013 Al Rotterdam,
HOLLANDE

(740) M. Sator

(511) 3.
Détergents ; préparations et substances pour la lessive ; préparations pour le conditionnement du tissu ; adoucissant de tissus ; préparations pour blanchir ; préparation pour enlever les taches ; préparations désodorisantes et rafraîchissantes à utiliser sur les vêtements et les textile ; savons, savons pour textiles clairs ; préparations pour le lavage à mains, amidon de lessive ; sachets et papier pour parfumer les tissus, préparations pour nettoyer, polir, récurer et abraser ; déodorants, eau parfumée non pour utilisation personnelle.

---

(111) 066094 **(151) 30 Juillet 2003**

(210) 031485

(732) TOTAL SA
2 Place de la Coupole La Défense 6, 92400 Courbevoie,
FRANCE

(740) A. Boukrami

ELF COMPETITION

(511) 4.
Huiles et graisses industrielles, lubrifiants, carburants, combustibles.

---

(111) 066095 **(151) 30 Juillet 2003**

(210) 031486

(732) SYNGENTA LIMITED
Syngenta European Regional Centre Priestley Road, SurreyResearch Park,
Surrey GU2 7YH,
ROYAUME UNI

(740) A. Boukrami

(511) 1, 5.
Produits chimiques pour usage dans l'agriculture, l'horticulture et la sylviculture ; engrais ; régulateurs de la croissance des plantes ; produits pour le traitement des grains. Herbicides, insecticides, fongicides, pesticides, produits de dératisation, produits pour la destruction des animaux nuisibles.

---

(111) 066096 **(151) 30 Juillet 2003**

(210) 031493

(732) PARLE PRODUCTS PRIVATE LIMITED
Nirlon House, 254-B Dr. Annie Beasant Road,
Mumbai-400 025,
INDE

(740) Abu- Ghazaleh Intellectual Property

Parle-G

(511) 30.
Biscuits, confiserie, pain, gâteaux, pâtisserie, gaufrettes (biscuits) tous inclus dans la classe 30, bonbons, friandises, caramels, chocolats inclus dans la classe 30, crèmes glacées, préparation pour crèmes glacées, produits pour la préparation des biscuits, extraits alimentaires, petits pains, bonbons chewing-gums, chicorée, farines et préparations faites à base de céréales, vermicelles et semoule, crème anglaise en poudre, spaghettis, nouilles et autres produits de pâtes.

---

(111) 066097 **(151) 02 Août 2003**

(210) 031494

(732) EURL LAITERIE ESSAHA
Rue BOUHDIBA Belaid Ahmer El Ain, Tipaza,
ALGERIE

(511) 29.
Lait reconstitué, lait de vache, beurre.

---

(111) 066098 **(151) 02 Août 2003**

(210) 031495

(732) EURL LAITERIE DE MEDJNA
Zone d'Activité de Medjana 34000,
Bordj Bou Arreridj,
ALGERIE

(511) 29.
Yaourt.

---

(111) 066099 **(151) 03 Août 2003**

(210) 031496

(732) FIRMA GEBRUDER TROX GESELLSCHAFT MIT BESCHRANKTER HAFTUNG
Heymannsweg 4-6, D-4133 Neukirchen Vluyn,
ALLEMAGNE

(740) A. Hocine

TROX

(511) 11
Installation de conditionnement d'air, de réfrigération, de chauffage à air chaud, de filtrage et de ventilation et leurs parties et accessoires.

---

(111) 066100 **(151) 03 Août 2003**

(210) 031497

(732) OZAN ORME TEKSTIL SANAYI VE TICARET LIMITED SIRKETI
Société turque, à responsabilité limité,
Laleli, kocaragippasa Cad. N°20/4 Eminönü,
Istanboul,
TURQUIE

(740) A. Hocine

WAGGON

(511) 25.
Lingerie de corps et dessus de vêtements, excluant protecteur de vêtements, chaussures, chapellerie, inclus seulement en classe.

---

(111) 066101 **(151) 04 Août 2003**

(210) 031501

(732) EURL MARAVILLA
Hay Benzerga, Dergana, Bordj El Kiffan, Alger, ALGERIE

(511) 30.
Préparation faite de céréales (snacks).

---

(111) 066102 **(151) 04 Août 2003**

(210) 031502

(732) EURL MARAVILLA
Hay Benzerga, Dergana, Bordj El Kiffan, Alger, ALGERIE

(511) 30.
Préparation faite de céréales (snacks).

---

(111) 066103 **(151) 04 Août 2003**

(210) 031503

(732) SARL LIMONADERIE ORIENTALE SARMOUK ET FILS
Zone d'entrepôt et d'activité, N°18, Sétif 19000, ALGERIE

(511) 32.
Boissons gazeuses.

---

(111) 066104 **(151) 04 Août 2003**

(210) 031504

(732) SARL LIMONADERIE ORIENTALE SARMOUK ET FILS
Zone d'entrepôt et d'activité, N°18, Sétif 19000, ALGERIE

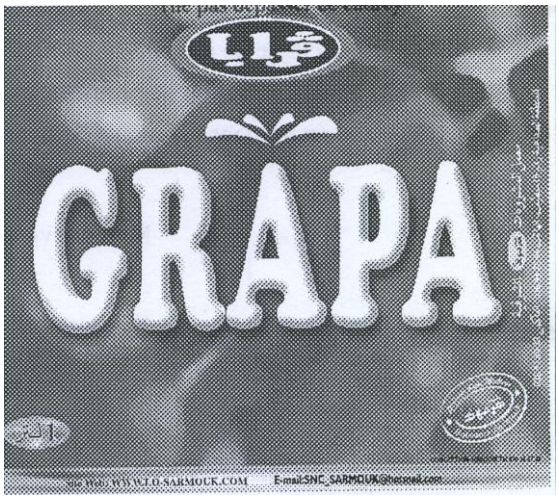

(511) 32.
Boissons gazeuses.

---

(111) 066105 **(151) 04 Août 2003**

(210) 031505

(732) Monsieur BESSAIH Mohamed Amine
13, rue du bois, Hydra, Alger,
SOCIETE NOUVELLE ALGERIENNE INDUSTRIELLE & COMMERCIALE - S.N.A.I.C.
10, Rampe Chasseloup Laubat, Alger, ALGERIE

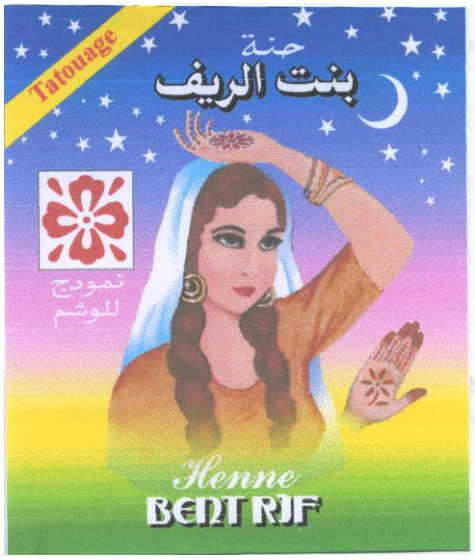

(511) 3.
Henné.

---

(111) 066106 **(151) 05 Août 2003**

(210) 031506

(732) SOCIETE TUNISIENNE D'INGENIERIE
102, Rue des Métiers
1080 Tunis, Carthage,
TUNISIE

(740) A. Bouras

(511) 35, 36, 37, 39, 41, 42, 44, 45.
Publicité ; gestion des affaires commerciales ; administration commerciale ; travaux de bureau, les services rendus par des personnes ou par des organisations dont le but principal est l'aide dans l'exploitation ou la direction d'une entreprise commerciale, Industrielle ou de service ; études et conceptions des affaires ou des fonctions commerciales des entreprises industrielles ou commerciales, ainsi que les services des établissements de publicité se chargeant essentiellement de communications au public, de déclarations ou d'annonces par tous les moyens de diffusion et concernant toutes sortes de marchandises ou de services ; le regroupement pour le compte de tiers de produits divers permettant au consommateur de les voir et de les acheter commodément ; les services comportant l'enregistrement, la transcription, la composition, la compilation ou la systématisation de communications écrites et d'enregistrements, de même que l'exploitation ou la compilation de données mathématiques ou statistiques ; les services des agences de publicité, ainsi que des services tels que la distribution de prospectus, directement ou par la poste ou la distribution d'échantillons. Cette classe peut se référer à la publicité concernant d'autres services, tels que ceux concernant des emprunts bancaires ou tout type de publicité. Etudes et conceptions en matière d'assurances et courtages ; affaires financières ; affaires monétaires ; affaires immobilières, ainsi que les services rendus dans les affaires financières et monétaires et les services rendus en rapport avec des contrats d'assurances de tous genres, les services en rapport avec les affaires financières ou monétaires, à savoir: les services de tous les instituts bancaires ou institutions en rapport avec eux, telles qu'agences de change ou services de compensation ; les services d'instituts de crédit autres que les banques, tels qu'associations coopératives de crédit, compagnies financières individuelles, prêteurs, etc. ; les services des "inversement trusts", des compagnies "holding" ; les services des courtiers en valeurs et en biens; les services en rapport avec les affaires monétaires, assurés par des agents fiduciaires ; les services rendus en rapport avec l'émission de chèques de voyage et de lettres de crédit; les services d'administrateurs d'immeubles, c'est-à-dire les services de location, d'estimation de biens immobiliers ou de bailleurs de fonds; diagnostic de structures organisationnelles, évaluation des stratégies d'entreprise, évaluation des compétences, études de marché, évaluation économique et financière des projets, études de rentabilité, études de montage financiers; diagnostics sectoriels et par banche, études de tendance de l'offre et de la demande, études de benchmarking, positionnement stratégique, études de faisabilité de projets, évaluation à mi-parcours, études d'achèvement de projet, évaluation ex-post de projets, diagnostic technique, organisationnel et financer d'entreprise positionnement stratégique des entreprises, schémas de restructuration d'entreprise, plan d'action et mise à niveau, système de suivi du plan d'action, analyse et diagnostic de dispositifs réglementaires et institutionnels, évaluation des systèmes institutionnels, élaboration de schémas réglementaires et institutionnels, élaboration de schéma réglementaire et institutionnels. Etudes et conceptions et réalisations des services rendus par des entrepreneurs ou sous-traitants dans la construction ou la fabrication d'édifices permanents, ainsi que les études de bâtiments et d'ouvrages d'art à savoir structures et équipements de bâtiments, structure spéciale, ouvrages d'art, géotechnique, expertises et réhabilitations, développement rural, stratégie de mobilisation des ressources, développement rural intégré, promotion du milieu rural ; les services rendus par des personnes ou des organisations s'occupant de la restauration d'objets dans leur condition première ou de leur préservation sans altérer leurs propriétés physiques ou chimiques, les services se rapportant à la construction des édifices, des routes, des ponts, des barrages ou des lignes de transmission, et aux services des entreprises spécialisées dans le domaine de la construction, telles que celles de peintres, plombiers, d'installateurs de chauffage ou couvreurs; les services annexes aux services de construction tels qu'inspections de projets de constructions; les services de construction navale ; les services de

location d'outils ou de matériel de construction ; les services de réparation, à savoir les services qui s'occupent de remettre n'importe quel objet en bon état après usure, dommages, détérioration ou destruction partielle (rétablissement d'un édifice ou d'un autre objet existant devenu imparfait dans sa condition première) ; les divers services de réparation, tels que dans les domaines de l'électricité, du mobilier, des instruments et des outils, etc. les services d'entretien qui visent à maintenir un objet dans sa condition originale sans en changer aucune des propriétés ; aménagement du territoire et planification, plans d'aménagement urbains, études de développement des villes, études de transport urbain, voies rapides urbaines, lignes et tramway, lignes et transport ferré rapide, lignes et bus en site propre, infrastructure de transport terrestre, infrastructures aéroportuaires, aérogares passagères et fret, superstructures d'exploitation aéroportuaire, balisage, équipement de navigation, aérienne, équipements d'exploitation, ports de commerce, de pêche et de plaisance, ports fluviaux, recherche de sites, plan masses, digues, quais et appontements, superstructures et équipements portuaires, modélisation et études des conditions de transit littoral, d'ensablements et d'érosion, protection et rechargement de plages, traitement des falaises, protection et fixation des cordons dunaires ; bâtiment à savoir structures et géotechniques, fluides climatisation, chauffage, ventilation, désenfumage, eau chaude, eau froide, lutte contre l'incendie, air comprimé, gaz, vapeurs électricité, téléphonie et sécurité courant fort, éclairage, protection contre la foudre, téléphonie, réseaux informatiques, sonorisation, télésurveillance, systèmes anti-intrusion, détection incendie, ascenseurs, gestion technique centralisées des bâtiments. Etudes et conceptions dans le domaine des transports; emballages et entreposages de marchandises ; organisation de voyages ; les services rendus en transportant des personnes ou des marchandises d'une place à une autre par rail, par route, par eau, par air ou par pipeline et les services nécessairement en relation avec ces transports, ainsi que les services en rapport avec l'emmagasinage de marchandises dans un entrepôt ou dans un autre bâtiment en vue de leur préservation ou gardiennage; études et conceptions des services rendus par des compagnies exploitant des stations, des ponts, des transbordeurs, rail-route, ferries, etc. utilisés par le transporteur; les services en rapport avec la location de véhicules de transport; les services en rapport avec le remorquage maritime, le déchargement, le fonctionnement des ports et des quais et le sauvetage de vaisseaux en perdition et de leur cargaison; les services en rapport avec le fonctionnement d'aéroports; les services en rapport avec l'emballage et l'empaquetage de marchandises avant l'expédition ; les services consistant en informations concernant les voyages ou les transports de marchandises par des courtiers et des agences de tourisme, informations relatives aux tarifs, aux horaire et aux modes de transport; les services relatifs l'inspection de véhicules ou de marchandises avant le transport. Etudes et conceptions des projets d'éducation ; formation ; divertissement ; activités sportives et culturelles ; les services rendus par des personnes ou par des institutions pour développer les facultés mentales de personnes ou d'animaux, ainsi que les services destinés à divertir ou à occuper l'attention ; les services d'éducation d'individus sous toutes leurs formes ; les services dont le but essentiel est le divertissement, l'amusement ou la récréation d'individus; les services de présentation au public d'œuvres d'art plastique ou de littérature à buts culturels ou éducatifs ; identification des besoins en formation, réalisation de cycles de formation inter ou intra -entreprises, hébergement de sites et de services, plates - formes, audio tex, call centres ; conceptions et études sur la formation professionnelle à savoir formation continue, formation discontinue, formation par correspondance, bureau de formation gérant des fonds étatiques et privés. Etudes et conceptions des services scientifiques et technologiques ainsi que services de recherches et de conception y relatifs ; services d'analyses et de recherches industrielles ; concept et développement d'ordinateurs et de logiciels ; services juridiques ; études générales à savoir programmation, schémas directeurs, études de faisabilités, études institutionnelles, études d'impact, diagnostics expertises, conception, modélisation, calcul et optimisation des structures, conception et dessin assistés par ordinateur CAO/DAO, planification, suivi et gestion des projets, workflow, gestion et archivage électronique et documents "système information géographique, système d'information interne et comptabilité analytique, gestion du system qualité, les services rendus par des personnes, à titre individuel ou collectif, en rapport avec les aspects théoriques ou pratiques de domaine complexes d'activités ; de tels services sont rendus par des représentants de professions tels que chimistes, physiciens, ingénieurs, informaticiens, juristes, etc. les services d'ingénieurs qui se chargent d'évaluations, d'estimations, de recherches et de rapports dans les domaines scientifique et technologique; les services de recherche scientifique à buts médicaux ; études et recherches et évaluations en affaires commerciales ; les services de traitement de texte et de gestion de fichiers informatiques ; les évaluations en matière financière et fiscale; les services d'extraction minière et pétrolière ; les services d'installation et de réparation d'ordinateurs ; études et conceptions des logiciels, informatiques pour l'ingénierie, pour l'industrie, le commerce et le service ; télématiques développement des logiciels de télécommunication et de communication et de développement informatique, études et conceptions des services d'agriculture à savoir projet agroalimentaire, agro-industriel, d'horticulture et de sylviculture ; les soins médicaux, d'hygiène corporelle et de beauté donnée par des personnes ou des établissements à des êtres humains et des animaux ; elle comprend également les services se rapportant aux domaines de l'agriculture, d'horticulture et de la sylviculture ; l'élevage d'animaux ; les services en rapport avec la culture des plantes tels que le jardinage ; les services en rapport avec l'art floral tels que la composition florale ainsi que les services rendu par des jardiniers paysagistes ; les services d'installation et de réparation de dispositifs d'irrigation à savoir aménagement hydro agricole, aménagement du territoire et planification, études et conceptions sur les projets d'environnement à savoir stations d'épuration, eau pluviale, eau

chargé, eau usée, notamment tous les services relatifs à l'environnement ; les services d'abattage et de débitage du bois ; systèmes d'exploitation agricole, vulgarisation, traitements des récoltes élevage, agrosylviculture, gestion des bassins versants, contrôles des crues, télédétection et system d'information géographique, planification régionale, planification des centres ruraux, analyse des coûts avantages, bases de donnés sectorielles et régionales, crédit agricole, développement communautaire, gestion participative, suivi évaluation. Etudes et conceptions des services personnels et sociaux et de relations publiques, ressources humaines rendue par des tiers destinés à satisfaire les besoins des individus ; services de sécurité pour la protection des biens et des individus les services d'enquêtes et de surveillance relatifs à la sécurité des personnes et des collectivités ; les services rendus à des personnes en rapport avec des événements sociaux tels que services d'accompagnement en société ; les services professionnels donnant une aide directe dans les opérations ou fonctions d'une entreprise commerciale ; les services en rapport avec les affaires financières ou monétaires et les services en rapport avec les assurances; Etudes des services de transport sécurisé ; les services d'éducation d'individus, sous toutes leurs formes ; les services juridiques ; certains services de location.

---

(111) 066107 **(151) 05 Août 2003**

(210) 031508

(732) SOCIETE TUNISIENNE D'INGENIERIE
102, Rue des Métiers 1080 Tunis, Carthage, TUNISIE

(740) A. Bouras

(510) 35, 36, 37, 39, 41, 42, 44, 45.
Publicité ; gestion des affaires commerciales ; administration commerciale ; travaux de bureau, les services rendus par des personnes ou par des organisations dont le but principal est l'aide dans l'exploitation ou la direction d'une entreprise commerciale, Industrielle ou de service ; études et conceptions des affaires ou des fonctions commerciales des entreprises industrielles ou commerciales, ainsi que les services des établissements de publicité se chargeant essentiellement de communications au public, de déclarations ou d'annonces par tous les moyens de diffusion et concernant toutes sortes de marchandises ou de services ; le regroupement pour le compte de tiers de produits divers permettant au consommateur de les voir et de les acheter commodément ; les services comportant l'enregistrement, la transcription, la composition, la compilation ou la systématisation de communications écrites et d'enregistrements, de même que l'exploitation ou la compilation de données mathématiques ou statistiques ; les services des agences de publicité, ainsi que des services tels que la distribution de prospectus, directement ou par la poste ou la distribution d'échantillons. Cette classe peut se référer à la publicité concernant d'autres services, tels que ceux concernant des emprunts bancaires ou tout type de publicité. Etudes et conceptions en matière d'assurances et courtages ; affaires financières ; affaires monétaires ; affaires immobilières, ainsi que les services rendus dans les affaires financières et monétaires et les services rendus en rapport avec des contrats d'assurances de tous genres, les services en rapport avec les affaires financières ou monétaires, à savoir : les services de tous les instituts bancaires ou institutions en rapport avec eux, telles qu'agences de change ou services de compensation ; les services d'instituts de crédit autres que les banques, tels qu'associations coopératives de crédit, compagnies financières individuelles, prêteurs, etc. ; les services des "inversement trusts", des compagnies "holding" ; les services des courtiers en valeurs et en biens ; les services en rapport avec les affaires monétaires, assurés par des agents fiduciaires ; les services rendus en rapport avec l'émission de chèques de voyage et de lettres de crédit; les services d'administrateurs d'immeubles, c'est-à-dire les services de location, d'estimation de biens immobiliers ou de bailleurs de fonds; diagnostic de structures organisationnelles, évaluation des stratégies d'entreprise, évaluation des compétences, études de marché, évaluation économique et financière des projets, études de rentabilité, études de montage financiers; diagnostics sectoriels et par banche, études de tendance de l'offre et de la demande, études de benchmarking, positionnement stratégique, études de faisabilité de projets, évaluation à mi-parcours, études d'achèvement de projet, évaluation ex-post de projets, diagnostic technique, organisationnel et financer d'entreprise positionnement stratégique des entreprises, schémas de restructuration d'entreprise, plan d'action et mise à niveau, système de suivi du plan d'action, analyse et diagnostic de dispositifs réglementaires et institutionnels, évaluation des systèmes institutionnels, élaboration de schémas réglementaires et institutionnels, élaboration de schéma réglementaire et institutionnels. Etudes et conceptions et réalisations des services rendus par des entrepreneurs ou sous-traitants dans la construction ou la fabrication d'édifices permanents, ainsi que les études de bâtiments et d'ouvrages d'art à savoir structures et équipements de bâtiments, structure spéciale, ouvrages d'art, géotechnique, expertises et réhabilitations, développement rural, stratégie de mobilisation des ressources, développement rural intégré, promotion du milieu rural ; les services rendus par des personnes ou des organisations s'occupant de la restauration d'objets dans leur condition première ou de leur préservation sans altérer leurs propriétés physiques ou chimiques, les services se rapportant à la construction des édifices, des routes, des ponts, des barrages ou des lignes de transmission, et aux services des entreprises spécialisées

dans le domaine de la construction, telles que celles de peintres, plombiers, d'installateurs de chauffage ou couvreurs; les services annexes aux services de construction tels qu'inspections de projets de constructions; les services de construction navale ; les services de location d'outils ou de matériel de construction ; les services de réparation, à savoir les services qui s'occupent de remettre n'importe quel objet en bon état après usure, dommages, détérioration ou destruction partielle (rétablissement d'un édifice ou d'un autre objet existant devenu imparfait dans sa condition première) ; les divers services de réparation, tels que dans les domaines de l'électricité, du mobilier, des instruments et des outils, etc. les services d'entretien qui visent à maintenir un objet dans sa condition originale sans en changer aucune des propriétés ; aménagement du territoire et planification, plans d'aménagement urbains, études de développement des villes, études de transport urbain, voies rapides urbaines, lignes et tramway, lignes et transport ferré rapide, lignes et bus en site propre, infrastructure de transport terrestre, infrastructures aéroportuaires, aérogares passagères et fret, superstructures d'exploitation aéroportuaire, balisage, équipement de navigation, aérienne, équipements d'exploitation, ports de commerce, de pêche et de plaisance, ports fluviaux, recherche de sites, plan masses, digues, quais et appontements, superstructures et équipements portuaires, modélisation et études des conditions de transit littoral, d'ensablements et d'érosion, protection et rechargement de plages, traitement des falaises, protection et fixation des cordons dunaires ; bâtiment à savoir structures et géotechniques, fluides climatisation, chauffage, ventilation, désenfumage, eau chaude, eau froide, lutte contre l'incendie, air comprimé, gaz, vapeurs électricité, téléphonie et sécurité courant fort, éclairage, protection contre la foudre, téléphonie, réseaux informatiques, sonorisation, télésurveillance, systèmes anti-intrusion, détection incendie, ascenseurs, gestion technique centralisées des bâtiments. Etudes et conceptions dans le domaine des transports; emballages et entreposages de marchandises ; organisation de voyages ; les services rendus en transportant des personnes ou des marchandises d'une place à une autre par rail, par route, par eau, par air ou par pipeline et les services nécessairement en relation avec ces transports, ainsi que les services en rapport avec l'emmagasinage de marchandises dans un entrepôt ou dans un autre bâtiment en vue de leur préservation ou gardiennage; études et conceptions des services rendus par des compagnies exploitant des stations, des ponts, des transbordeurs, rail-route, ferries, etc. utilisés par le transporteur; les services en rapport avec la location de véhicules de transport; les services en rapport avec le remorquage maritime, le déchargement, le fonctionnement des ports et des quais et le sauvetage de vaisseaux en perdition et de leur cargaison; les services en rapport avec le fonctionnement d'aéroports; les services en rapport avec l'emballage et l'empaquetage de marchandises avant l'expédition ; les services consistant en informations concernant les voyages ou les transports de marchandises par des courtiers et des agences de tourisme, informations relatives aux tarifs, aux horaire et aux modes de transport; les services relatifs l'inspection de véhicules ou de marchandises avant le transport. Etudes et conceptions des projets d'éducation ; formation ; divertissement ; activités sportives et culturelles ; les services rendus par des personnes ou par des institutions pour développer les facultés mentales de personnes ou d'animaux, ainsi que les services destinés à divertir ou à occuper l'attention ; les services d'éducation d'individus sous toutes leurs formes ; les services dont le but essentiel est le divertissement, l'amusement ou la récréation d'individus; les services de présentation au public d'œuvres d'art plastique ou de littérature à buts culturels ou éducatifs ; identification des besoins en formation, réalisation de cycles de formation inter ou intra -entreprises, hébergement de sites et de services, plates - formes, audio tex, call centres ; conceptions et études sur la formation professionnelle à savoir formation continue, formation discontinue, formation par correspondance, bureau de formation gérant des fonds étatiques et privés. Etudes et conceptions des services scientifiques et technologiques ainsi que services de recherches et de conception y relatifs ; services d'analyses et de recherches industrielles ; concept et développement d'ordinateurs et de logiciels ; services juridiques ; études générales à savoir programmation, schémas directeurs, études de faisabilités, études institutionnelles, études d'impact, diagnostics expertises, conception, modélisation, calcul et optimisation des structures, conception et dessin assistés par ordinateur CAO/DAO, planification, suivi et gestion des projets, workflow, gestion et archivage électronique et documents "système information géographique, système d'information interne et comptabilité analytique, gestion du system qualité, les services rendus par des personnes, à titre individuel ou collectif, en rapport avec les aspects théoriques ou pratiques de domaine complexes d'activités ; de tels services sont rendus par des représentants de professions tels que chimistes, physiciens, ingénieurs, informaticiens, juristes, etc. les services d'ingénieurs qui se chargent d'évaluations, d'estimations, de recherches et de rapports dans les domaines scientifique et technologique; les services de recherche scientifique à buts médicaux ; études et recherches et évaluations en affaires commerciales ; les services de traitement de texte et de gestion de fichiers informatiques ; les évaluations en matière financière et fiscale; les services d'extraction minière et pétrolière ; les services d'installation et de réparation d'ordinateurs ; études et conceptions des logiciels, informatiques pour l'ingénierie, pour l'industrie, le commerce et le service ; télématiques développement des logiciels de télécommunication et de communication et de développement informatique, études et conceptions des services d'agriculture à savoir projet agroalimentaire, agro-industriel, d'horticulture et de sylviculture ; les soins médicaux, d'hygiène corporelle et de beauté donnée par des personnes ou des établissements à des êtres humains et des animaux ; elle comprend également les services se rapportant aux domaines de l'agriculture, d'horticulture et de la sylviculture ; l'élevage d'animaux ; les services en rapport avec la culture des plantes tels que le jardinage ; les services en rapport avec l'art floral tels que la composition florale ainsi que les services rendu par des jardi-

niers paysagistes ; les services d'installation et de réparation de dispositifs d'irrigation à savoir aménagement hydro agricole, aménagement du territoire et planification, études et conceptions sur les projets d'environnement à savoir stations d'épuration, eau pluviale, eau chargé, eau usée, notamment tous les services relatifs à l'environnement ; les services d'abattage et de débitage du bois ; systèmes d'exploitation agricole, vulgarisation, traitements des récoltes élevage, agrosylviculture, gestion des bassins versants, contrôles des crues, télédétection et system d'information géographique, planification régionale, planification des centres ruraux, analyse des coûts avantages, bases de donnés sectorielles et régionales, crédit agricole, développement communautaire, gestion participative, suivi évaluation. Etudes et conceptions des services personnels et sociaux et de relations publiques, ressources humaines rendue par des tiers destinés à satisfaire les besoins des individus ; services de sécurité pour la protection des biens et des individus les services d'enquêtes et de surveillance relatifs à la sécurité des personnes et des collectivités ; les services rendus à des personnes en rapport avec des événements sociaux tels que services d'accompagnement en société ; les services professionnels donnant une aide directe dans les opérations ou fonctions d'une entreprise commerciale ; les services en rapport avec les affaires financières ou monétaires et les services en rapport avec les assurances; Etudes des services de transport sécurisé ; les services d'éducation d'individus, sous toutes leurs formes ; les services juridiques ; certains services de location.

---

(111) 066108 **(151) 05 Août 2003**

(210) 031510

(732) PETRAPHARM ALGERIE
Route de Chéraga, Dely Ibrahim, Alger,
ALGERIE

AMLOPRESS

(511) 5, 35.
Produits pharmaceutiques, ainsi que la vente de ces produits.

---

(111) 066109 **(151) 05 Août 2003**

(210) 031511

(732) PETRAPHARM ALGERIE
Route de Chéraga, Dely Ibrahim, Alger,
ALGERIE

GASTREX

(511) 5, 35.
Produits pharmaceutiques, ainsi que la vente de ces produits.

---

(111) 066110 **(151) 05 Août 2003**

(210) 031512

(732) PETRAPHARM ALGERIE
Route de Chéraga, Dely Ibrahim, Alger,
ALGERIE

CERODINE

(511) 5, 35.
Produits pharmaceutiques, ainsi que la vente de ces produits.

---

(111) 066111 **(151) 05 Août 2003**

(210) 031513

(732) PETRAPHARM ALGERIE
Route de Chéraga, Dely Ibrahim, Alger,
ALGERIE

CEPRID

(511) 5, 35.
Produits pharmaceutiques, ainsi que la vente de ces produits.

---

(111) 066112 **(151) 05 Août 2003**

(210) 031514

(732) PETRAPHARM ALGERIE
Route de Chéraga, Dely Ibrahim, Alger,
ALGERIE

MERAZIN

(511) 5, 35.
Produits pharmaceutiques, ainsi que la vente de ces produits.

---

(111) 066113 **(151) 05 Août 2003**

(210) 031515

(732) PETRAPHARM ALGERIE
Route de Chéraga, Dely Ibrahim, Alger,
ALGERIE

DOLOGESIC

(511) 5, 35.
Produits pharmaceutiques, ainsi que la vente de ces produits.

---

(111) 066114 **(151) 05 Août 2003**

(210) 031516

(732) PETRAPHARM ALGERIE
Route de Chéraga, Dely Ibrahim, Alger,
ALGERIE

LORID

(511) 5, 35.
Produits pharmaceutiques, ainsi que la vente de ces produits.

---

(111) 066115 **(151) 06 Août 2003**

(210) 031517

(732) QUIKSILVER INTERNATIONAL PTY LTD
Société Australienne
681 Barrenjoey Road, Avalon,
New South Wales,
AUSTRALIE

(740) M. Sator

(511) 12.
Véhicules térrestrials.

---

(111) 066116 **(151) 06 Août 2003**

(210) 031518

(732) KABUSHIKI KAISHA KOMATSU SEISAKUSHO
3-6,2-Chome, Akasaka, Minato-Ku,Tokyo,
JAPON

(740) A. Boukrami

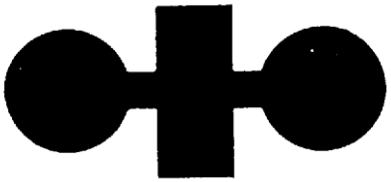

(511) 7, 12.
Machines pour les travaux de terrassement, telles que les bulldozers, bulldozers de marécage, à bandage, de raclage, de fendage, et de ratissage, machines pour le maniement de la terre telles que chargeuses de pelles, de tracteurs, et chargeuses de bennes ; excavateurs, tels que houes, dragues à cuiller, dragues de marécages, bennes à excavateurs, pelles de mines, machines pour creuser les tranchées et percer les tunnels ; machines de construction telles que rouleaux compresseurs, marteaux-pilons, finisseurs d'asphalte, rouleaux à pneus, vibrateurs et trieurs, machines pour travailler le métal telles que cintreuses, presses mécaniques, presses de forgeage de précision, presses hydrauliques, presses d'extrudage, fendeuses machines à refouler ; machines de transport tels que camions de levage à fourche ; camions de levage électrique, camions de portée électrique, tracteurs et véhicules circulant dans la neige ; et les pièces et accessoires de ces produits.

---

(111) 066117 **(151) 06 Août 2003**

(210) 031519

(732) CELIA
Société Anonyme
La chaussée aux moines, 53400 Craon,
FRANCE

(740) A. Boukrami

CELIA SAVEUR MINCEUR

(511) 29, 30, 32.
Viande, poisson, volaille et gibier, extraits de viande, fruits et légumes conservés, séchés et cuits, gelées, confitures, compotes, œufs, lait, lait en poudre et produits laitiers, boissons lactées ou le prédominent, huiles et graisses comestibles. Café, thé, cacao, sucre, riz, tapioca, sagou, succédanés du café ; farines et préparations faites de céréales, pain, pâtisserie et confiserie, glaces comestibles ; miel, sirop de mélasse ; levure, poudre pour faire lever ; sel, moutarde ; vinaigre, sauces (condiments) ; épices ; glace à rafraîchir. Bières, eaux minérales et gazeuses, boissons de fruits et jus de fruits, sirops et autres préparations pour faire des boissons, limonades, nectars de fruits, sodas, apéritifs sans alcool.

---

(111) 066118 **(151) 06 Août 2003**

(210) 031520

(732) SARL DJAOUAHER PATES
Zone Industrielle Kouinine BP 63,
Kouinine, El Oued,
ALGERIE

(511) 30.
Pâtes alimentaires courtes, couscous.

---

(111) 066119 **(151) 06 Août 2003**

(210) 031521

(732) PETRAPHARM ALGERIE
Route de Chéraga, Dely Ibrahim, Alger,
ALGERIE

FLUCOZOL

(511) 5, 35.
Produits pharmaceutiques, ainsi que la vente de ces produits.

---

(111) 066120 **(151) 06 Août 2003**

(210) 031522

(732) PETRAPHARM ALGERIE
Route de Chéraga, Dely Ibrahim, Alger,
ALGERIE

OPERAL

(511) 5, 35.
Produits pharmaceutiques, ainsi que la vente de ces produits.

---

(111) 066121 **(151) 06 Août 2003**

(210) 031523

(732) PETRAPHARM ALGERIE
Route de Chéraga, Dely Ibrahim, Alger,
ALGERIE

NAREX

(511) 5, 35.
Produits pharmaceutiques, ainsi que la vente de ces produits.

---

(111) 066122 **(151) 06 Août 2003**

(210) 031524

(732) Monsieur HAMAIDI Abderrahmane
13, Rue Saidi Ahmed,
Bordj El Kiffan, Alger,
ALGERIE

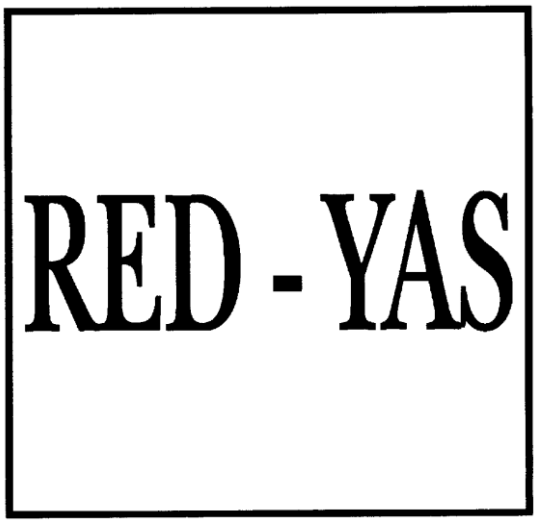

(511) 25.
Vêtements.

---

(111) 066123 **(151) 09 Août 2003**

(210) 031525

(732) Monsieur MELOUAH Sid Ali
01, Rue Buffon, El Biar, Alger,
ALGERIE

BAROUD

(511) 16, 35, 41.
Papier, cartons et produits en ces matières, non compris dans d'autres classes produits de l'imprimerie, articles pour reliure, photographies, papeterie, adhésif (matières collantes) pour papeterie ou le ménage, matériel pour les artistes pinceaux, machines à écrire et articles de bureau (à l'exception d'autres classes) cartes à jouer, caractères d'imprimerie, clichés. Publicité, gestion des affaires commerciales, administration commerciale, travaux de bureau. Education, formation, divertissement, activités sportives et culturelles.

---

(111) 066124 **(151) 09 Août 2003**

(210) 031526

(732) COWBELL INTERNATIONAL INC.
c/o Arose Mena, Noriega & Contreas Edificio
Banco Do Brazil, Calle
Elvira Mendez n°.10, Apartado 5246, Panama 5,
PANAMA

(740) A. Boukrami

TOUS ENSEMBLE EN FAMILLE
سويا مع العائلة

(511) 9.
Viande, poisson, volaille et gibier ; extraits de viande ; fruits et légumes conservés, séchés et cuits ; gelées, confitures, compotes ; œufs, lait et produits laitiers ; huiles et graisses comestibles.

---

(111) 066125 **(151) 09 Août 2003**

(210) 031527

(732) SARL BIOCARE
Sidi Kaci, Ben Mehedi, El Tarf,
ALGERIE

V O G A L I N E

(511) 5.
Produits pharmaceutiques.

---

(111) 066126 **(151) 09 Août 2003**

(210) 031528

(732) SARL BIOCARE
Sidi Kaci, Ben Mehedi, El Tarf,
ALGERIE

LUTEDINE

(511) 5.
Produits pharmaceutiques.

---

(111) 066127 **(151) 09 Août 2003**

(210) 031529

(732) SARL BIOCARE
Sidi Kaci, Ben Mehedi, El Tarf,
ALGÉRIE

B U T A F E N

(511) 5.
Produits pharmaceutiques.

---

(111) 066128 **(151) 10 Août 2003**

(210) 031530

(732) LG ELECTRONICS INC.
Société sud coréenne
20 Yoido-Dong, Youngdungpo-Gu, Séoul,
REPUBLIQUE DE COREE

(740) A. Hocine

FLATRON Air

(511) 9.
Ordinateurs, postes de télévision, écrans de visualisation, tubes cathodiques.

---

(111) 066129 **(151) 10 Août 2003**

(210) 031531

(732) BENQ CORPORATION
Société Taïwanaise
157, Shan-Ying Road, KweiShan,
Taoyuan, Taiwan,
REPUBLIQUE DE CHINE

(740) A. Hocine

BenQ

(511) 35, 37, 42.
Services d'agence d'achats pour d'autres personnes et entreprises ; études de marche et conseils ; gestion et conseils d'affaires ; réunir divers produits pour le bénéfice d'autres, afin de permettre aux clients de consulter et acheter ces produits par des magasins de télévision et sites Internet ; services de vente au détail d'appareils électriques et instruments électroniques ; services de vente au détail d'instruments photographiques; compilation de base de données informatique ; gestion de fichiers informa tiques ; services de recherche portant sur les fichiers de base de données informatiques, gestion de bases de données informatiques. Installation et réparation d'ordinateurs ; installation de réseaux informatiques ; installations et réparation de machines ; installation et réparation d'appareils et équipement électrique ; réparations d'appareils de photo ; réparation d'équipement photographique ; réparation de caméscopes ; installations et réparation de téléphones et équipement de télécommunication. Production de films d'animation par

ordinateur ; création de films d'animation par ordinateur ; graphismes informatiques ; programmation d'ordinateur pour d'autres ; services de traitement de données informatique ; location de matériel informatique ; location d'espace de service de réseau informatique ; fourniture d'informations portant sur tous les services ci-dessus a partir d'un réseau informatique universel ; création et maintien de sites Internet pour d'autres ; conception de pages du réseau Internet pour d'autres ; conception de produits industriels pour d'autres ; conception de matériel informatique pour d'autres ; conception de circuits intègres pour d'autres, conception de puces pour d'autres graphismes.

---

(111) 066130 **(151) 10 Août 2003**

(210) 031532

(732) KRAFT FOODS HOLDINGS, INC.
Société de l'Etat de Delaware
Three Lakes Drive, Northfield, Illinois 60093
ETATS-UNIS D'AMERIQUE

(740) A. Hocine

NABISCO

(511) 29, 30, 31.
Viande, poisson, volaille et gibier ; extraits de viande ; fruits et légumes conserves, sèches et cuits ; gelées, confitures ; œufs, lait et autres produits laitiers ; huiles et graisses comestibles ; conserves, pickles. Café, thé, cacao, sucre, riz, tapioca, sagou, succédanés du café ; farines et préparations faites de céréales, pains, biscuits, gâteaux, pâtisserie et confiserie, glaces comestibles ; miel, sirop de mêlasse ; levure, poudre pour faire lever ; sel, moutarde ; poivre, vinaigre, sauces ; épices ; glace. Produits agricoles, horticoles, forestiers et graines, non compris dans d'autres classes ; animaux vivants ; fruits et légumes frais ; semences, plantes vivantes et fleurs naturelles ; substances alimentaires pour les animaux, malt.

---

(111) 066131 **(151) 10 Août 2003**

(210) 031533

(732) SKOL INTERNATIONAL DEVELOPMENTS LIMITED
P.O. Box HM1022Clarendon House,
Church Street West, Hamilton,
HMDX, BERMUDES

(740) A. Hocine

SKOL

(511) 32.
Bières.

---

(111) 066132 **(151) 10 Août 2003**

(210) 031534

(732) MAROUANI GROUP BEVERAGES
Zone Industrielle, 19000, Sétif,
ALGERIE

(511) 32.
Eau minérale.

---

(111) 066133 **(151) 10 Août 2003**

(210) 031535

(732) MAROUANI GROUP BEVERAGES
Zone Industrielle, Sétif 19000,
ALGERIE

(511) 32.
Eau minerale.

---

(111) 066134 **(151) 10 Août 2003**

(210) 031536

(732) SHUAA CAPITAL P.S.C.
Emirates Towers, Level 28,
Sheikh Zayed Road, P.O. Box 31045, Dubaï,
EMIRATS ARABES UNIS

(740) Abu- Ghazaleh Intellectual Property

شعاع كابيتال

(511) 36.
Services financiers pour les investisseurs, à savoir les valeurs de garantie, services de courtage et d'intermédiation dans les valeurs de garantie locales et internationales, services consultatifs des finances corporatives, capitaux et services de gestion de portefeuille.

---

(111) 066135 **(151) 10 Août 2003**

(210) 031537

(732) SHUAA CAPITAL P.S.C.
Emirates Towers, Level 28,
Sheikh Zayed Road, P.O. Box 31045, Dubaï,
EMIRATS ARABES UNIS

(740) Abu- Ghazaleh Intellectual Property

SHUAA

(511) 36.
Services financiers pour les investisseurs, à savoir les valeurs de garantie, services de courtage et d'intermédiation dans les valeurs de garantie locales et internationales, services consultatifs des finances corporatives, capitaux et services de gestion de portefeuille.

---

(111) 066136 **(151) 10 Août 2003**

(210) 031538

(732) SHUAA CAPITAL P.S.C.
Emirates Towers, Level 28,
Sheikh Zayed Road, P.O. Box 31045, Dubaï,
EMIRATS ARABES UNIS

(740) Abu- Ghazaleh Intellectual Property

شعاع

(511) 36.
Services financiers pour les investisseurs, à savoir les valeurs de garantie, services de courtage et d'intermédiation dans les valeurs de garantie locales et internationales, services consultatifs des finances corporatives, capitaux et services de gestion de portefeuille.

---

(111) 066137 **(151) 10 Août 2003**

(210) 031539

(732) SHUAA CAPITAL P.S.C.
Emirates Towers, Level 28,
Sheikh Zayed Road, P.O. Box 31045, Dubaï,
EMIRATS ARABES UNIS

(740) Abu- Ghazaleh Intellectual Property

SHUAA CAPITAL

(511) 36.
Services financiers pour les investisseurs, à savoir les valeurs de garantie, services de courtage et d'intermédiation dans les valeurs de garantie locales et internationales, services consultatifs des finances corporatives, capitaux et services de gestion de portefeuille.

---

(111) 066138 **(151) 10 Août 2003**

(210) 031540

(732) SHUAA CAPITAL P.S.C.
Emirates Towers, Level 28,
Sheikh Zayed Road, P.O. Box 31045, Dubaï,
EMIRATS ARABES UNIS

(740) Abu- Ghazaleh Intellectual Property

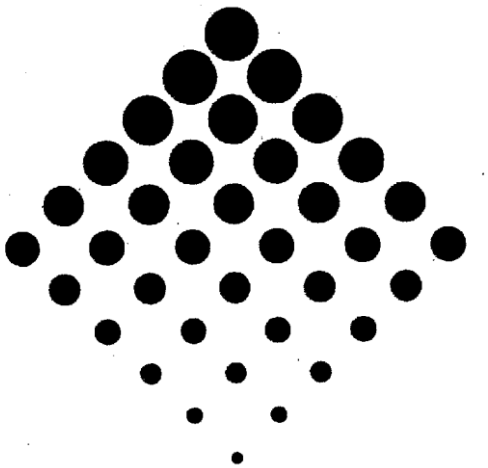

(511) 36.
Services financiers pour les investisseurs, à savoir les valeurs de garantie, services de courtage et d'intermédiation dans les valeurs de garantie locales et internationales, services consultatifs des finances corporatives, capitaux et services de gestion de portefeuille.

---

(111) 066139 **(151) 10 Août 2003**

(210) 031543

(732) SR TELECOM INC.
8150 Trans-Canada Highway,
St. Laurent, Quebec,
CANADA H4S 1M5,

(740) **Abu- Ghazaleh Intellectual Property**

INSIGHT NMS

(511) **9.**
Logiciel pour la gestion et l'intégration de divers systèmes de réseaux, et pour l'établissement de rapports, le stockage et le listage chronologique des systèmes d'alarme.

(300) Canada, le 10.02.2003, N° 1167679.

---

(111) **066140** **(151)** **11 Août 2003**

(210) **031544**

(732) RUSSELL CORPORATION
PO Box 272 Alexander City Alabana 35010
ETATS-UNIS D'AMERIQUE

(740) **M. Zizine**

JERZEES

(511) **25.**
Vêtements, chaussures, chapellerie.

---

(111) **066141** **(151)** **11 Août 2003**

(210) **031545**

(732) MILLENNIUM & COPTHORNE
INTERNATIONAL LIMITED
36 Robinson Road,= 04-01 City House,
SINGAPOUR 068877

(740) **M. Zizine**

5M

(511) **35, 43.**
Affaires, et conseils pour la gestion d'un hôtel ; consultations d'affaires relatives à l'approvisionnement ; services consultatifs d'affaires relatives à la franchise. Administration de l'approvisionnement ; services d'hôtel ; services de l'administration de l'hôtel ; services d'hébergement de l'hôtel ; services de réservation pour l'hébergement dans l'hôtel ; services pour l'hôtel ; location de chambre ; facilité pour prévoir des conférences ; services pour des banquets ; bar, café, services de restauration ; salon pour cocktail et salle ou boutique pour café ; services de cuisine pour des repas; services d'approvisionnement ; fournir des facilités pour des exhibitions (défilés).

---

(111) **066142** **(151)** **11 Août 2003**

(210) **031546**

(732) MILLENNIUM & COPTHORNE
INTERNATIONAL LIMITED
36 Robinson Road,= 04-01 City House,
SINGAPOUR 068877

(740) **M. Zizine**

Fifth Millennium Hotels
5th Millennium Hotels

(511) **35, 43.**
Affaires, et conseils pour la gestion d'un hôtel ; consultations d'affaires relatives à l'approvisionnement ; services consultatifs d'affaires relatives à la franchise. Administration de l'approvisionnement ; services d'hôtel ; services de l'administration de l'hôtel ; services d'hébergement de l'hôtel ; services de réservation pour l'hébergement dans l'hôtel ; services pour l'hôtel ; location de chambre ; facilité pour prévoir des conférences ; services pour des banquets ; bar, café, services de restauration ; salon pour cocktail et salle ou boutique pour café ; services de cuisine pour des repas ; services d'approvisionnement ; fournir des facilités pour des exhibitions (défilés).

---

(111) **066143** **(151)** **11 Août 2003**

(210) **031547**

(732) ISUZU JIDOSHA KABUSHIKI KAISHA
(faisant aussi commerce sous le nom de
Isuzu Motors Limited)
26-1, Minami-Oi 6-Chome,
Shinagawa-Ku,Tokyo,
JAPON

(740) **A. Boukrami**

ISUZU D-MAX

(511) **12.**
Véhicules terrestres à moteurs et leurs pièces et accessoires.

---

(111) **066144** **(151)** **11 Août 2003**

(210) **031548**

(732) Madame AIT CHALAL Zoulikha
01, Rue Mailles ESPI, El Biar, Alger,
ALGERIE

(511) 25.
Vêtements.

---

(111) 066145 **(151) 12 Août 2003**

(210) 031550

(732) Monsieur OUARAB Mahieddine
24, Chemin Poirson,El Biar, Alger,
ALGERIE

(511) 9.
Cassettes et tous supports d'enregistrement du son et des images, disques, acoustiques.

---

(111) 066146 **(151) 12 Août 2003**

(210) 031551

(732) Monsieur OUARAB Mahieddine
24, Chemin Poirson,El Biar, Alger,
ALGERIE

(511) 9.
Cassettes et tous supports d'enregistrement du son et des images, disques, acoustiques.

---

(111) 066147 **(151) 12 Août 2003**

(210) 031552

(732) SARL PHOENIX
Route de l'Aéroport, Es-Sénia, Oran,
ALGERIE

(511) 39, 41, 43.
Service de transport et organisation de voyage, activités culturelles, hôtellerie, hébergement, restauration, réception.

---

(111) 066148 **(151) 12 Août 2003**

(210) 031553

(732) SNTA
40, Rue Hocine Noureddinne,
Belouizdad, Alger,
ALGERIE

(511) 34.
Tabac à mâcher.

---

(111) 066149 **(115) 12 Août 2003**

(210) 031554

(732) SNTA
40, Rue Hocine Noureddinne,
Belouizdad, Alger,
ALGERIE

(511) 34.
Cigarettes.

---

(111) 066150 **(115) 13 Août 2003**

(210) 031555

(732) SODIAAL INDUSTRIE
170 Bis Boulevard du Montparnasse
75014 PARIS,
FRANCE

(740) A. Boukrami

(511) 5, 29.
Aliments pour bébés. Lait et produits laitiers.

---

(111) 066151 **(115) 13 Août 2003**

(210) 031556

(732) UNILEVER N.V.
Weena 455, 3013 Al Roterdam,
HOLLANDE

(740) M. Sator

(511) 3.
Détergents ; préparations et substances pour la lessive ; préparations pour le conditionnement du tissu ; adoucissant de tissus ; préparations pour blanchir ; préparation pour enlever les taches ; préparations désodorisantes et rafraîchissantes à utiliser sur les vêtements et les textiles ; savons, savons pour textiles clairs ; préparations pour le lavage à mains, amidon de lessive ; sachets et papier pour parfumer les tissus, préparations pour nettoyer, polir, récurer et abraser ; déodorants, eau parfumée non pour utilisation personnelle.

---

(111) 066152 **(115) 13 Août 2003**

(210) 031558

(732) Monsieur, BELHEDI Seddik
24, Rue Kaouch, Chéraga, Alger,
ALGERIE

(511) 25.
Vêtements, bonneterie, chapellerie.

---

(111) 066153 **(115) 13 Août 2003**

(210) 031559

(732) SAUDI FACTORY FOR FIRE EQUIPMENTS CO.
Société Saoudienne
P.O Box 58469 RIYADH 11515,
ARABIE SAOUDITE

(740) A. Bouras

(511) 9.
Extincteurs automatiques, manuels et a roulettes, appareils avertisseur d'incendie, instruments pour éteindre le feu, pompes et tuyaux à incendies, habillement pour protection de l'incendie, chaussures de protection de l'incendie.

---

(111) 066154 **(115) 13 Août 2003**

(210) 031560

(732) SARL SOPHOM
Villa n°63 Lotissement Kourifa,
BP 190 El Harrach, Alger,
ALGERIE

OKBA
Hybride F1

(511) 31.
Poivron.

---

(111) 066155 **(115) 13 Août 2003**

(210) 031561

(732) SARL SOPHOM
Villa n°63 Lotissement Kourifa,
BP 190 El Harrach, Alger,
ALGERIE

PAMELA

(511) 31.
Pomme de terre.

---

(111) 066156 **(115) 13 Août 2003**

(210) 031562

(732) SARL SOPHOM
Villa n°63 Lotissement Kourifa,
BP 190 El Harrach, Alger,
ALGERIE

ATLAS

(511) 31.
Pomme de terre.

---

(111) 066157 **(115) 13 Août 2003**

(210) 031563

(732) SARL SOPHOM
Villa n°63 Lotissement Kourifa,
BP 190 El Harrach, Alger,
ALGERIE

SIDI FREDJ
Hybride F1

(511) 31.
Tomate.

---

(111) 066158 **(115) 13 Août 2003**

(210) 031564

(732) SARL SOPHOM
Villa n°63 Lotissement Kourifa,
BP 190 El Harrach, Alger,
ALGERIE

NAR
Hybride F1

(511) 31.
Piment.

---

(111) 066159 **(115) 16 Août 2003**

(210) 031565

(732) Monsieur AMMARI Mohamed Khalifa
10, Rue Mouloud Feraoun, Dar El Beida, Alger,
ALGERIE

5eme dimension

(511) 3.
Parfums et cosmétiques.

---

(111) 066160 **(115) 17Août 2003**

(210) 031566

(732) THE COCA-COLA COMPANY
One Coca-Cola Plaza, Atlanta,
Georgia 30313,
ETATS-UNIS D'AMERIQUE

(740) A. Boukrami

VALPRÉ

(511) 32.
Boissons, notamment, eaux potables, eaux aromatisées, eaux minérales et gazeuses ; et autres boissons non alcooliques, notamment, boissons douces, boissons énergiques et boissons de sport ; boissons et jus de fruits ; sirops, concentrés et poudres pour faire des boissons, notamment, eaux minérales et gazeuses, boissons douces, boissons énergiques, boissons de sport, boissons et jus de fruits et tous les autres produits de la classe 32.

---

(111) 066161 **(115) 17 Août 2003**

(210) 031567

(732) SARL ETAP
Entreprise Algérienne de Pêche
Lot n°352 Bouchaoui 03, Chéraga, Alger,
ALGERIE

(511) 22, 29, 31, 35, 43.
Cordes, ficelles, filets, tentes, bâches, voiles, sacs (non compris dans d'autres classes); matières de rembourrage (à l'exception de caoutchouc ou des matières plastiques) ; matières textiles fibreuses brutes. Viande, poisson, volaille et gibier, extraits de viande, fruits et légumes conservés, séchés et cuits ; gelées, confitures, compotes ; oeufs, lait et produits laitiers ; huiles et graisses comestibles. Produits agricoles, horticoles, forestiers et graines, non compris dans d'autres classes ; animaux vivants ; fruits et légumes frais ; semences, plantes et fleurs naturelles ; aliments pour les animaux ; malt. Publicité; gestion des affaires commerciales ; administrations commerciales ; travaux de bureau. Services de restauration (alimentation) hébergement temporaire.

---

(111) 066162 **(115) 17 Août 2003**

(210) 031568

(732) SARL ETAP
Entreprise Algérienne de Pêche
Lot n°352 Bouchaoui 03,
Chéraga, Alger,
ALGERIE

(511) 22, 29, 31, 35, 43.

Cordes, ficelles, filets, tentes, bâches, voiles, sacs (non compris dans d'autres classes); matières de rembourrage (à l'exception de caoutchouc ou des matières plastiques) ; matières textiles fibreuses brutes. Viande, poisson, volaille et gibier, extraits de viande, fruits et légumes conservés, séchés et cuits ; gelées, confitures, compotes ; oeufs, lait et produits laitiers ; huiles et graisses comestibles. Produits agricoles, horticoles, forestiers et graines, non compris dans d'autres classes ; animaux vivants ; fruits et légumes frais ; semences, plantes et fleurs naturelles ; aliments pour les animaux ; malt. Publicité ; gestion des affaires commerciales ; administrations commerciales ; travaux de bureau. Services de restauration (alimentation) hébergement temporaire.

---

(111) 066163 **(115) 17 Août 2003**

(210) 031569

(732) SARL LAAP
02, Bis Boushaba Abdellah, Oran,
ALGÉRIE

GENIMOX

(511) 5.
Produits pharmaceutiques.

---

(111) 066164 **(115) 17 Août 2003**

(210) 031570

(732) SARL LAAP
02, Bis Boushaba Abdellah, Oran,
ALGÉRIE

BEVIX

(511) 5.
Produits pharmaceutiques.

---

(111) 066165 **(115) 17 Août 2003**

(210) 031571

(732) SARL LAAP
02, Bis Boushaba Abdellah, Oran ,
ALGERIE

FLOGOMOL

(511) 5.
Produits pharmaceutiques.

---

(111) 066166 **(115) 17 Août 2003**

(210) 031572

(732) SARL LAAP
02, Bis Boushaba Abdellah, Oran,
ALGERIE

FLOSEMIDE

(511) 5.
Produits pharmaceutiques.

---

(111) 066167 **(115) 17 Août 2003**

(210) 031573

(732) SARL LAAP
02, Bis Boushaba Abdellah, Oran,
ALGERIE

ECONAX

(511) 5.
Produits pharmaceutiques.

---

(111) 066168 **(115) 17 Août 2003**

(210) 031574

(732) SARL LAAP
02, Bis Boushaba Abdellah, Oran,
ALGERIE

NIDAXIL

(511) 5.
Produits pharmaceutiques.

---

(111) 066169 **(115) 17 Août 2003**

(210) 031575

(732) B.F. HYGIENE
Immeuble Printania, Parc Mirmont,
Bts C, Lot n° 2 Bouzaréah, Alger,
ALGERIE

(511) 5, 16.
Serviettes hygiéniques, serviettes de table ainsi que tous les produits inclus dans la classe 5 et 16.

---

(111) 066170 **(115) 17 Août 2003**

(210) 031576

(732) Monsieur MEZAHDI Nabil
B.P.219/RP, 39000 El Oued,
ALGERIE

Sanso plus

(511) 3.
Shampooing.

---

(111) 066171 **(115) 17 Août 2003**

(210) 031577

(732) Monsieur BELHAMEL Abdellah
206, Rue Sefendja, Alger,
ALGERIE

(511) 29.
Huiles comestibles.

---

(111) 066172 **(115) 18 Août 2003**

(210) 031578

(732) DORCO CO., LTD.
931 Golim-Dong, Yongin-Si,
Kyunggi-Do,
CORÉE

(740) Abu- Ghazaleh Intellectual Property

DORCO

(511) 8.
Rasoirs, lames de rasoirs, ciseaux, couteaux, couteaux de cuisine, couteaux à fruits, couteaux et cutters à filetage.

---

(111) 066173 **(115) 19 Août 2003**

(210) 031589

(732) GROUPE SAIDAL S.P.A.
35 Avenue Ben Youcef Khettab
BP 09 El Mohammadia, Alger,
ALGERIE

RENIPRIL®

(511) 5, 35.
Produits pharmaceutiques et commercialisation.

---

(111) 066174 **(115) 19 Août 2003**

(210) 031590

(732) GROUPE SAIDAL S.P.A
35 Avenue Ben Youcef Khettab,
BP 09 El Mohammadia, Alger,
ALGERIE

NEVROSTA®

(511) 5, 35.
Produits pharmaceutiques et commercialisation.

---

(111) 066175 **(115) 19 Août 2003**

(210) 031591

(732) Monsieur ADDOUN Abdelhamid
Quartier Ben-Djebline,
B.P N° 240 BL, Ghardaia,
ALGERIE

(511) 24, 25.
Tissus et produits textiles. Vêtements.

---

(111) 066176 **(115) 19 Août 2003**

(210) 031592
(732) Monsieur LELLOU Idir
05, Cité Emir Abdelkader,
Sougueur 14200, Tiaret,
ALGERIE

(511) 30.
Café.

---

(111) 066177 **(115) 20 Août 2003**

(210) 031593

(732) H. LUNDBECK
Société Anonyme
09 Ottiliavej DK-2500 Valby ,
DANEMARK

(740) A. Boukrami

CIPRALEX

(511) 5.
Préparations pharmaceutiques qui agissent sur le système nerveux central.

---

(111) 066178 **(115) 20 Août 2003**

(210) 031594

(732) H.LUNDBECK
Société Anonyme
09 OTTILIAVEJ DK-2500 VALBY
DANEMARK

(740) A. Boukrami

LEXAPRO

(511) 5.
Préparations pharmaceutiques qui agissent sur le système nerveux central.

---

(111) 066179 **(115) 20 Août 2003**

(210) 031597

(732) PFIZER PRODUCTS INC.
Société organisée et existante sous les lois
de l'Etat du Connecticut
Eastern Point Road, Groton,
Connecticut 06340
ETATS-UNIS D'AMERIQUE

(740) A. Boukrami

(511) 5.
Préparations ou substances vétérinaires.

---

(111) 066180 **(115) 20 Août 2003**

(210) 031598

(732) ALBERTO-CULVER COMPANY
Société organisée et existante sous les lois
de l'Etat de Delaware
2525 Armitage Avenue,
Melrose Park, Illinois 60160-1163,
ETATS-UNIS D'AMERIQUE

(740) A. Boukrami

TRESEMME

(511) 3.
Produits de toilette et cosmétiques.

---

(111) 066181 **(115) 20 Août 2003**

(210) 031599

(732) ALBERTO-CULVER COMPANY
Société organisée et existante sous les lois
de l'Etat de Delaware
2525 Armitage Avenue,
Melrose Park, Illinois 60160-1163,
ETATS-UNIS D'AMERIQUE

(740) A. Boukrami

TRESemmé.

4+4

(511) 3.
Produits de toilette et cosmétiques.

---

(111) 066182 **(151) 15 Janvier 2002**

(210) 020079

(732) KRONOS TITAN
Société Anonyme
1600 Fredrikstad,
NORVEGE

(740) M. Sator

KRONOS

(511) 1, 2, 5.
Produits chimiques pour l'industrie ; composes de titane ; blanc de titane ; produits contenant du titane. Couleurs et peintures pour les bâtiments ; pigments ; peintures anti- rouille, peintures anti-corrosives ; peintures sous-marines, huiles, diluants, siccatifs et produits entrant dans la composition des couleurs et peintures ; laques, cires, encaustiques ; colles, mastics, vernis et accessoires, produits a base de cellulose ; matières plastiques. Produits pharmaceutiques et médicinaux.

---

(111) 066183 **(151) 20 Août 2003**

(210) 031600

(732) KENTUCKY FRIED CHICKEN
INTERNATIONAL HOLDINGS, INC.
1441 Gardiner Lane Louisville KY 40213,
ETATS-UNIS D'AMERIQUE

(740) A. Boukrami

KENTUCKY FRIED CHICKEN

(511) 29, 30, 43.
Viande, poisson, volaille et gibier ; extraits de viande ; fruits et légumes conservés, séchés et cuits ; gelées, confitures, compotes ; œufs, lait et produits laitiers ; huiles et graisses comestibles. Café, thé, cacao, sucre, riz, tapioca, sagou, succédanés du café ; farines et préparations faites de céréales, pain, pâtisserie et confiserie, glaces comestibles ; miel, sirop de mélasse ; levure, poudre pour faire lever ; sel, moutarde; vinaigre, sauces(condiments) ; épices ; glace à rafraîchir. Restauration (alimentation); hébergement temporaire.

---

(111) 066184 **(151) 20 Août 2003**

(210) 031601

(732) KENTUCKY FRIED CHICKEN
INTERNATIONAL HOLDINGS, INC.
1441 Gardiner Lane Louisville KY 40213,
ETATS-UNIS D'AMERIQUE

(740) A. Boukrami

(511) 29, 30, 43.
Viande, poisson, volaille et gibier ; extraits de viande ; fruits et légumes conservés, séchés et cuits ; gelées, confitures, compotes ; œufs, lait et produits laitiers ; huiles et graisses comestibles. Café, thé, cacao, sucre, riz, tapioca, sagou, succédanés du café ; farines et préparations faites de céréales, pain, pâtisserie et confiserie, glaces comestibles ; miel, sirop de mélasse ; levure, poudre pour faire lever ; sel, moutarde ; vinaigre, sauces (condiments) ; épices ; glace à rafraîchir. Restauration (alimentation) ; hébergement temporaire.

---

(111) 066185 **(151) 20 Août 2003**

(210) 031602

(732) KENTUCKY FRIED CHICKEN
INTERNATIONAL HOLDINGS, INC.
1441 Gardiner Lane Louisville KY 40213,
ETATS-UNIS D'AMERIQUE

(740) A. Boukrami

KFC EXPRESS

(511) 29, 30, 43.
Viande, poisson, volaille et gibier ; extraits de viande ; fruits et légumes conservés, séchés et cuits ; gelées, confitures, compotes ; œufs, lait et produits laitiers ; huiles et graisses comestibles. Café, thé, cacao, sucre, riz, tapioca, sagou, succédanés du café ; farines et préparations faites de céréales, pain, pâtisserie et confiserie, glaces comestibles ; miel, sirop de mélasse ; levure, poudre pour faire lever ; sel, moutarde; vinaigre, sauces (condiments) ; épices ; glace à rafraîchir. Restauration (alimentation); hébergement temporaire.

---

(111) 066186 **(151) 20 Août 2003**

(210) 031603

(732) KENTUCKY FRIED CHICKEN
INTERNATIONAL HOLDINGS, INC.
1441 Gardiner Lane Louisville KY 40213,
ETATS-UNIS D'AMERIQUE

(740) A. Boukrami

(511) 29, 30, 43.
Viande, poisson, volaille et gibier ; extraits de viande ; fruits et légumes conservés, séchés et cuits ; gelées, confitures, compotes ; œufs, lait et produits laitiers ; huiles et graisses comestibles. Café, thé, cacao, sucre, riz, tapioca, sagou, succédanés du café ; farines et préparations faites de céréales, pain, pâtisserie et confiserie, glaces comestibles ; miel, sirop de mélasse ; levure, poudre pour faire lever ; sel, moutarde; vinaigre, sauces(condiments) ; épices ; glace à rafraîchir. Restauration (alimentation) ; hébergement temporaire.

---

(111) 066187 **(151) 20 Août 2003**

(210) 031604

(732) PERFETTI VAN MELLE BENELUX
Société organisée et existante selon les lois
du Royaume des pays-Bas
Zoete Inval 20 BREDA 4815 HK,
PAYS-BAS

(740) A. Boukrami

MENTOS

(511) 30.
Confiserie.

---

(111) 066188 **(151) 20 Août 2003**

(210) 031605

(732) PERFETTI VAN MELLE BENELUX
Société organisée et existante selon les lois
du Royaume des Pays-Bas
Zoete Inval 20 BREDA 4815 HK,
PAYS-BAS

(740) A. Boukrami

FRUITTELLA

(511) 30.
Confiserie.

---

(111) 066189 **(151) 20 Août 2003**

(210) 031606

(732) PHILIP MORRIS PRODUCTS
Société Anonyme.
3 Quai Jeanrenaud, CH-2003 Neuchatel,
SUISSE

(740) M. Zizine

DORADO

(511) 34.
Tabac brut ou manufacturé ; articles pour fumeurs ; allumettes.

---

(111) 066190 **(151) 23 Août 2003**

(210) 031608

(732) EKAF MANUFACTORY TAILOR
P.O Box 36097 Riyadh11498,
ARABIE SÉOUDITE

(740) M Zizine

(511) 25.
Vêtements, chaussures, chapellerie.

---

(111) 066191 **(151) 23 Août 2003**

(210) 031609

(732) RECKITT BENCKISER ARABIA FZE
P.O Box 61344 Jebel Ali Free Zone,
Dubai,
EMIRATS ARBES UNIS

(740) Dj. Bouchama

DETTOL

(511) 3, 5, 21.
Préparations pour nettoyer, récurer et abraser ; préparations blanchissantes ; détergents ; préparations pour lessive; savons ; articles de toilette ; talc ; préparations pour soins de la peau ; préparations pour rasage ; Désodorisants pour usage personnel ; dentifrices, les bains de bouche ; désodorisant (parfums) pour l'atmosphère. Les médicaments et préparations à usage médical, vétérinaire et sanitaire ; les articles imprégnés d'un produit désinfectant ou anti-bactérien ; les articles imprégnés d'un produit antiseptique ; les préparations antiseptiques, les préparations anti-bactériennes, les préparations désinfectantes, les germicides ; les insecticides et miticides; les insectarium ; les préparations pour détruire et repousser-les vermines ; les fongicides ; préparations qui rafraîchissent l'air, les préparations qui purifient l'air ; déodorants et désodorisants (autre que pour les articles de toilette à usage personnel) ; articles de toilette médical à usage personnel, talc médical ; les plâtres, matières pour pansements ; les boîtes à pharmacies complètes. Ustensiles de cuisine et domestique et récipients (ni en métaux précieux, ni en plaqué); brosses ; balais mécanique, balai éponge ou lavettes ; peignes ; éponges ; tissus et torchon pour nettoyage ou à usage domestique; tissus pour polissage ; tissus, torchons, tissus et éponges imprégnés avec des préparations nettoyantes, préparations pour polissage, détergent ou désinfectant pour nettoyage; articles pour des besoins de nettoyage ou polissage ; chiffons et tissus à épousseter ; paille de fer ; tampons à récurer.

---

(111) 066192 **(151) 23 Août 2003**

(210) 031610

(732) RECKITT BENCKISER ARABIA FZE
P.O Box 61344 Jebel Ali Free Zone,
DUBAI, EMIRATS ARBES UNIS

(740) Dj. Bouchama

(511) 3, 5, 21.
Préparations pour nettoyer, récurer et abraser ; préparations blanchissantes ; détergents ; préparations pour lessive; savons ; articles de toilette ; talc ; préparations pour soins de la peau ; préparations pour rasage ; Désodorisants pour usage personnel ; dentifrices, les bains de bouche ; désodorisant (parfums) pour l'atmosphère. Les médicaments et préparations à usage médical, vétérinaire et sanitaire ; les articles imprégnés d'un produit désinfectant ou anti-bactérien ; les articles imprégnés d'un produit antiseptique ; les préparations antiseptiques, les préparations anti-bactériennes, les préparations désinfectantes, les germicides ; les insecticides et miticides ; les insectarium ; les préparations pour détruire et repousser-les vermines ; les fongicides ; préparations qui rafraîchissent l'air, les préparations qui purifient l'air ; déodorants et désodorisants (autre que pour les articles de toilette à usage personnel) ; articles de toilette médical à usage personnel, talc médical ; les plâtres, matières pour pansements ; les boîtes à pharmacies complètes. Ustensiles de cuisine et domestique et récipients (ni en métaux précieux, ni en plaqué); brosses ; balais mécanique, balai éponge ou lavettes ; peignes ; éponges ; tissus et torchon pour nettoyage ou à usage domestique; tissus pour polissage ; tissus, torchons, tissus et éponges imprégnés avec des préparations nettoyantes, préparations pour polissage, détergent ou désinfectant pour nettoyage; articles pour des besoins de nettoyage ou polissage ; chiffons et tissus à épousseter ; paille de fer ; tampons à récurer.

(111) 066193 **(151) 24 Août 2003**

(210) 031614

(732) SMITHKLINE BEECHAM CORPORATION
One Franklin Plaza, Philadelphia,
Pennsylvania,
ETATS-UNIS D'AMERIQUE

(740) A. Boukrami

STOMEDINE

(511) 5.
Produits pharmaceutiques et vétérinaires ; produits hygiéniques pour la médecine ; substances diététiques à usage médical, aliments pour bébés ; emplâtres, matériel pour pansements ; matières pour plomber les dents et pour empreintes dentaires ; désinfectants ; produits pour la destruction des animaux nuisibles ; fongicides, herbicides.

---

(111) 066194 **(151) 24 Août 2003**

(210) 031615

(732) EURL C.V.H & C LE FAYET
CW 233, Route de Bouchaoui,
Ouled Fayet, Alger,
ALGERIE

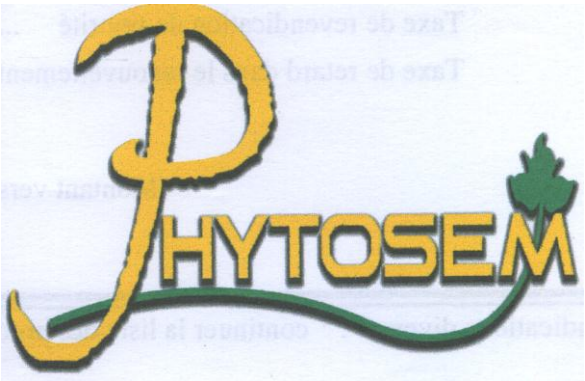

(511) 42, 44.
Services scientifiques et technologiques, services liés à l'organisation d'exposition et salon international des produits phytosanitaires et des semences.

---

(111) 066195 **(151) 24 Août 2003**

(210) 031616

(732) EURL SONACAR
Commune Belaiba, Route de Magra,
M'sila,
ALGERIE

(511) 19.
Carrelage.

---

(111) 066196 **(151) 24 Août 2003**

(210) 031618

(732) CEVITAL SPA
ILOT D N°6 ZHUN Garidi II,
Kouba, Alger,
ALGERIE

(511) 29, 30.
Huile, smen, margarine, beurre. Café, sucre.

---

(111) 066197 **(151) 24 Août 2003**

(210) 031619

(732) CEVITAL SPA
Ilot D N°6 Zhun Garidi II,
Kouba, Alger,
ALGERIE

(511) 29, 30.
Huile, smen, margarine, beurre. Café, sucre.

---

(111) 066198 **(151) 24 Août 2003**

(210) 031620

(732) SARL QUATTRO INDUSTRIES COMMERCE SERVICE TRANSFORMATION ET EMBALLAGE

Zone Industrielle n°503 Ouled Fayet,
Chéraga, Alger, ALGERIE

(511) 30.
Café.

---

(111) 066199 **(151) 05 Août 2003**

(210) 031507

(732) SOCIETE TUNISIENNE D'INGENIERIE
102, Rue des Métiers 1080,
Tunis-Carthage,
TUNISIE

(740) A. Bouras

(511) 35, 36, 37, 39, 41, 42, 44, 45.
Publicité ; gestion des affaires commerciales ; administration commerciale ; travaux de bureau, les services rendus par des personnes ou par des organisations dont le but principal est l'aide dans l'exploitation ou la direction d'une entreprise commerciale, industrielle ou de service ; études et conceptions des affaires ou des fonctions commerciales des entreprises industrielles ou commerciales, ainsi que les services des établissements de publicité se chargeant essentiellement de communications au public, de déclarations ou d'annonces par tous les moyens de diffusion et concernant toutes sortes de marchandises ou de services ; le regroupement pour le compte de tiers de produits divers permettant au consommateur de les voir et de les acheter commodément ; les services comportant l'enregistrement, la transcription, la composition, la compilation ou la systématisation de communications écrites et d'enregistrements, de même que l'exploitation ou la compilation de données mathématiques ou statistiques ; les services des agences de publicité, ainsi que des services tels que la distribution de prospectus, directement ou par la poste ou la distribution d'échantillons. Cette classe peut se référer à la publicité concernant d'autres services, tels que ceux concernant des emprunts bancaires ou tout type de publicité. Etudes et conceptions en matière d'assurances et courtages ; affaires financières ; affaires monétaires ; affaires immobilières, ainsi que les services rendus dans les affaires financières et monétaires et les services rendus en rapport avec des contrats d'assurances de tous genres, les services en rapport avec les affaires financières ou monétaires, à savoir: les services de tous les instituts bancaires ou institutions en rapport avec eux, telles qu'agences de change ou services de compensation; les services d'instituts de crédit autres que les banques, tels qu'associations coopératives de crédit, compagnies financières individuelles, prêteurs, etc. ; les services des "inversement trusts", des compagnies "holding" ; les services des courtiers en valeurs et en biens; les services en rapport avec les affaires monétaires, assurés par des agents fiduciaires ; les services rendus en rapport avec l'émission de chèques de voyage et de lettres de crédit; les services d'administrateurs d'immeubles, c'est-à-dire les services de location, d'estimation de biens immobiliers ou de bailleurs de fonds; diagnostic de structures organisationnelles, évaluation des stratégies d'entreprise, évaluation des compétences, études de marché, évaluation économique et financière des projets, études de rentabilité, études de montage financiers; diagnostics sectoriels et par banche, études de tendance de l'offre et de la demande, études de benchmarking, positionnement stratégique, études de visibilité de projets, évaluation à mi-parcours, études d'achèvement de projet, évaluation ex-post de projets, diagnostic technique, organisationnel et financer d'entreprise positionnement stratégique des entreprises, schémas de restructuration d'entreprise, plan d'action et mise à niveau, système de suivi du plan d'action, analyse et diagnostic de dispositifs réglementaires et institutions, évaluation des systèmes institutionnels, élaboration de schémas réglementaires et institutionnels, élaboration de schéma réglementaire et institutionnels. Etudes et conceptions et réalisations des services rendus par des entrepreneurs ou sous-traitants dans la construction ou la fabrication d'édifices permanents, ainsi que les études de bâtiments et d'ouvrages d'art à savoir structures et équipements de bâtiments, structure spéciale, ouvrages d'art, géotechnique, expertises et réhabilitations, développement rural, stratégie de mobilisation des ressources, développement rural intégré, promotion du milieu rural ; les services rendus par des personnes ou des organisations s'occupant de la restauration d'objets dans leur condition première ou de leur préservation sans altérer leurs propriétés physiques ou chimiques, les services se rapportant à la construction des édifices, des routes, des ponts, des barrages ou des lignes de transmission, et aux services des entreprises spécialisées dans le domaine de la construction, telles que celles de peintres, plombiers, d'installateurs de chauffage ou couvreurs; les services annexes aux services de construction tels qu'inspections de projets de constructions; les services de construction navale ; les services de location d'outils ou de matériel de construction ; les services de réparation, à savoir les services qui s'occupent de remettre n'importe quel objet en bon état après

usure, dommages, détérioration ou destruction partielle (rétablissement d'un édifice ou d'un autre objet existant devenu imparfait dans sa condition première) ; les divers services de réparation, tels que dans les domaines de l'électricité, du mobilier, des instruments et des outils, etc. les services d'entretien qui visent à maintenir un objet dans sa condition originale sans en changer aucune des propriétés ; aménagement du territoire et planification, plans d'aménagement urbains, études de développement des villes, études de transport urbain, voies rapides urbaines, lignes et tramway, lignes et transport ferré rapide, lignes et bus en site propre, infrastructure de transport terrestre, infrastructures aéroportuaires, aérogares passagères et fret, superstructures d'exploitation aéroportuaire, balisage, équipement de navigation, aérienne, équipements d'exploitation, ports de commerce, d pêche et de plaisance, ports fluviaux, recherche de sites, plan masses, digues, quais et appontements, superstructures et équipements portuaires, modélisation et études des conditions de transit littoral, d'ensablements et d'érosion, protection et rechargement de plages, traitement des falaises, protection et fixation des cordons unires ; bâtiment à savoir structures et géotechniques, fluides climatisation, chauffage, ventilation, désenfumage, eau chaude, eau froide, lutte contre l'incendie, air comprimé, gaz, vapeurs électricité, téléphonie et sécurité courant fort, éclairage, protection contre la foudre, téléphonie, réseaux informatiques, sonorisation, télésurveillance, systèmes anti-intrusion, détection incendie, ascenseurs, gestion technique centralisées des bâtiments. Etudes et conceptions dans le domaine des transports; emballages et entreposages de marchandises; organisation de voyages; les services rendus en transportant des personnes ou des marchandises d'une place à une autre par rail, par route, par eau, par air ou par pipeline et les services nécessairement en relation avec ces transports, ainsi que les services en rapport avec l'emmagasinage de marchandises dans un entrepôt ou dans un autre bâtiment en vue de leur préservation ou gardiennage; études et conceptions des services rendus par des compagnies exploitant des stations, des ponts, des transbordeurs, rail-route, ferries, etc. utilisés par le transporteur; les services en rapport avec la location de véhicules de transport; les services en rapport avec le remorquage maritime, le déchargement, le fonctionnement des ports et des quais et le sauvetage de vaisseaux en perdition et de leur cargaison; les services en rapport avec le fonctionnement d'aéroports; les services en rapport avec l'emballage et l'empaquetage de marchandises avant l'expédition ; les services consistant en informations concernant les voyages ou les transports de marchandises par des courtiers et des agences de tourisme, informations relatives aux tarifs, aux horaires et aux modes de transport; les services relatifs l'inspection de véhicules ou de marchandises avant le transport. Etudes et conceptions des projets d'éducation ; formation ; divertissement ; activités sportives et culturelles ; les services rendus par des personnes ou par des institutions pour développer les facultés mentales de personnes ou d'animaux, ainsi que les services destinés à divertir ou à occuper l'attention ; les services d'éducation d'individus sous toutes leurs formes ; les services dont le but essentiel est le divertissement, l'amusement ou la récréation d'individus ; les services de présentation au public d'œuvres d'art plastique ou de littérature à buts culturels ou éducatifs ; identification des besoins en formation, réalisation de cycles de formation inter ou intra -entreprises, hébergement de sites et de services, plates - formes, audio tex, call centres ; conceptions et études sur la formation professionnelle à savoir formation continue, formation discontinue, formation par correspondance, bureau de formation gérant des fonds étatiques et privés. Etudes et conceptions des services scientifiques et technologiques ainsi que services de recherches et de conception y relatifs ; services d'analyses et de recherches industrielles ; conception et développement d'ordinateurs et de logiciels ; services juridiques ; études Générales à savoir programmation, schémas directeurs, études de faisabilités, Etudes institutionnelles, études d'impact, diagnostics-expertises, conception, modélisation, calcul et optimisation des structures, conception et dessin assistés par ordinateur CAO/DAO, planification, suivi et gestion des projets, workflow, gestion et archivage électronique et documents "système information géographique, système d'information interne et comptabilité analytique, gestion du system qualité, les services rendus par des personnes, à titre individuel ou collectif, en rapport avec les aspects théoriques ou pratiques de domaines complexes d'activités ; de tels services sont rendus par des représentants de professions tels que chimistes, physiciens, ingénieurs, informaticiens, juristes, etc. les services d'ingénieurs qui se chargent d'évaluations, d'estimations, de recherches et de rapports dans les domaines scientifique et technologique; les services de recherche scientifique à buts médicaux ; études et recherches et évaluations en affaires commerciales ; les services de traitement de texte et de gestion de fichiers informatiques ; les évaluations en matière financière et fiscale; les services d'extraction minière et pétrolière ; les services d'installation et de réparation d'ordinateurs; études et conceptions des logiciels, informatiques pour l'ingénierie, pour l'industrie, le commerce et le service ; télématiques développement des logiciels de télécommunication et de communication et de développement informatique. Etudes et conceptions des services d'agriculture à savoir projet agroalimentaire, agro-industriel, d'horticulture et de sylviculture ; les soins médicaux, d'hygiène corporelle et de beauté donnée par des personnes ou des établissements à des êtres humains et des animaux ; elle comprend également les services se rapportant aux domaines de l'agriculture, d'horticulture et de la sylviculture ; l'élevage d'animaux ; les services en rapport avec la cultures des plantes tels que le jardinage ; les services en rapport avec l'art floral tels que la composition florale ainsi que les services rendu des jardiniers-paysagistes ; les services d'installation et de réparation de dispositifs d'irrigation à savoir aménagement hydro - agricole, aménagement du territoire et planification, études et conceptions sur les projets d'environnement à savoir stations d'épuration, eau pluviale, eau chargé, eau usée, notamment tous les services relatifs à l'environnement ; les services d'abattage et de débitage du bois ; systèmes

d'exploitation agricole, vulgarisation, traitements des récoltes élevage, agrosylviculture, gestion des bassins versants, contrôles des crues, télédétection et system d'information géographique, planification régionale, planification des centres ruraux, analyse des coûts-avantages, bases de donnés sectorielles et régionales, crédit agricole, développement communautaire, gestion participative, suivi évaluation. Etudes et conceptions des services personnels et sociaux et de relations publiques, ressources humaines rendues par des tiers destinés à satisfaire les besoins des individus ; services de sécurité pour la protection des biens et des individus les services d'enquêtes et de surveillance relatifs à la sécurité des personnes et des collectivités ; les services rendus à des personnes en rapport avec des événements sociaux tels que services d'accompagnement en société ; les services professionnels donnant une aide directe dans les opérations ou fonctions d'une entreprise commerciale ; les services en rapport avec les affaires financières ou monétaires et les services en rapport avec les assurances; Etudes des services de transport sécurisé ; les services d'éducation d'individus, sous toutes leurs formes ; les services juridiques ; certains services de location.

---

(111) 066200 **(151) 24 Août 2003**

(210) 031621

(732) SARL KHROUB PHARMACEUTICAL MANUFACTURING ALGERIA
N° 45 Zone d'Activité El Khroub,
Constantine,
ALGERIE

AMOXIMEX ® I000

(511) 5
Produits pharmaceutiques.

---

(111) 066201 **(151) 25 Août 2003**

(210) 031622

(732) GROUP ENAJUC SPA
Zone Industrielle Centre Beni-Boulaid, Blida,
ALGERIE

(511) 16, 32.
Emballage complexe en carton. Boissons à l'orange.

---

(111) 066202 **(151) 25 Août 2003**

(210) 031623

(732) GROUPE ENAJUC SPA
Zone Industrielle Centre Ben Boulaid, Blida,
ALGERIE

(511) 16, 32.
Emballage complexe en carton. Jus de raisin.

---

(111) 066203 **(151) 25 Août 2003**

(210) 031624

(732) GROUPE ENAJUC SPA
Zone Industrielle Centre Ben Boulaid, Blida,
ALGERIE

(511) 16, 32.

Emballage complexe en carton. Cocktail de boisson de fruits.

---

(111) 066204 **(151) 25 Août 2003**

(210) 031625

(732) GROUPE ENAJUC SPA
Zone Industrielle Centre Ben Boulaid, Blida, ALGERIE

(511) 16, 32.
Emballage complexe en carton. Cocktail de boisson de fruits.

---

(111) 066205 **(151) 25 Août 2003**

(210) 031626

(732) GROUPE ENAJUC SPA
Zone Industrielle Centre Ben Boulaid, Blida, ALGERIE

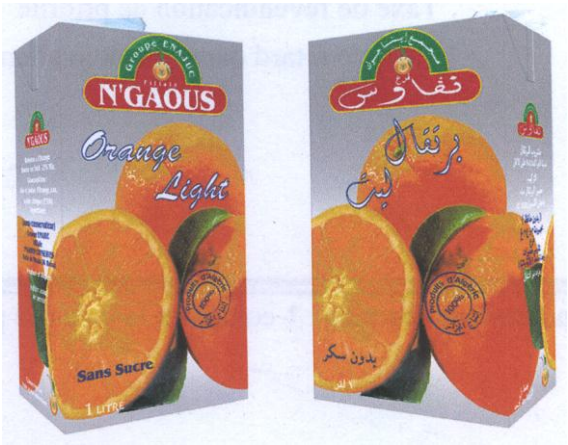

(511) 16, 32.
Emballage complexe en carton. Boisson à l'orange type light.

---

(111) 066206 **(151) 25 Août 2003**

(210) 031627

(732) GROUPE ENAJUC SPA
Zone Industrielle Centre Ben Boulaid, Blida, ALGERIE

(511) 16, 32.
Emballage complexe en carton. Boisson à l'orange type light.

---

(111) 066207 **(151) 25 Août 2003**

(210) 031628
(732) GROUPE ENAJUC SPA
Zone Industrielle Centre Ben Boulaid, Blida, ALGERIE

(511) 16, 32.
Emballage complexe en carton. Boisson à l'orange.

---

(111) 066208 **(151) 25 Août 2003**

(210) 031629

(732) GROUPE ENAJUC SPA
Zone Industrielle Centre Ben Boulaid, Blida, ALGERIE

(511) 16, 32.
Emballage en emballage en carton. Boissons à l'orange.

---

(111) 066209 **(151) 25 Août 2003**

(210) 031630

(732) GROUPE ENAJUC SPA
Zone Industrielle Centre Ben Boulaid, Blida, ALGERIE

(511) 16, 32.
Emballage complexe en carton. Nectar d'abricot.

---

(111) 066210 **(151) 25 Août 2003**

(210) 031631

(732) GROUPE ENAJUC SPA
Zone Industrielle Centre Ben Boulaid, Blida, ALGERIE

(511) 16, 32.
Emballage complexe en carton. Boisson à la mandarine.

---

(111) 066211 **(151) 25 Août 2003**

(210) 031632

(732) GROUPE ENAJUC SPA
Zone Industrielle Centre Ben Boulaid, Blida, ALGERIE

(511) 16, 32.
Emballage complexe en carton. Nectar d'abricot.

---

(111) 066212 **(151) 25 Août 2003**

(210) 031633

(732) GROUPE ENAJUC SPA
Zone Industrielle Centre Ben Boulaid, Blida, ALGERIE

(511) 21, 32.
Bouteille en verre. Eau fruitée à l'orange.

---

(111) 066213 **(151) 25 Août 2003**

(210) 031634

(732) GROUPE ENAJUC SPA
Zone Industrielle Centre Ben Boulaid, Blida, ALGERIE

(511) 21, 32.
Bouteille en verre. Eau fruitée à l'orange.

---

(111) 066214 **(151) 25 Août 2003**

(210) 031635
(732) GROUPE ENAJUC SPA
Zone Industrielle Centre Ben Boulaid, Blida, ALGERIE

(511) 21, 32.
Bouteille en verre. Eau fruitée à l'orange.

---

(111) 066215 **(151) 25 Août 2003**

(210) 031636

(732) GROUPE ENAJUC SPA
Zone Industrielle Centre Ben Boulaid, Blida, ALGERIE

(115) 16, 32.
Emballage complexe en carton. Jus de raisin.

---

(111) 066216 **(151) 25 Août 2003**

(210) 031637

(732) GROUPE ENAJUC SPA
Zone Industrielle Centre Ben Boulaid, Blida, ALGERIE

(511) 20.
Caisse en plastique de contenance 12 bouteilles en verre d'un (01) litre.

---

(111) 066217 **(151) 06 Septembre 2003**

(210) 031697

(732) Monsieur MEGNOUCHE Farouk
07, rue El Afia Birkhadem, Alger,
ALGERIE

(511) 9, 37.
Alarme pour auto, moto, domestique. Service d'installation et réparation.

---

(111) 066218 **(151) 06 Septembre 2003**

(210) 031698

(732) SARL AROMPLUS
10 Rue de Carthage, Sananes,
Oran 31015,
ALGERIE

AROMPLUS

(511) 30, 32.
Arôme, préparation alimentaire, arôme pour boissons.

---

(111) 066219 **(151) 27 Juin 2000**

(210) 001118

(732) UNILEVER N.V.
Weena 455, 3013 Al Rotterdam,
HOLLANDE

(740) M. Sator

CLYO

(511) 3.
Parfumerie, eaux de Cologne, préparations de toilette, savons, huiles essentielles, cosmétiques, préparations pour cheveux et dentifrices.

---

(111) 066220 **(151) 12 Août 2003**

(210) 031549

(732) Monsieur MILIANI THIBA Ahmed
Promotion Sikh Bâtiment A9, Les Sources,
Bir Mourad Rias, Alger,
ALGERIE

(511) 9, 15, 16, 35, 37, 38, 42.
Appareils et instruments scientifiques, nautiques, géodésiques, photographiques, cinéma-tographiques, optiques, de pesage, de mesurage, de signalisation, de contrôle (inspection), de secours (sauvetage) et d'enseignement ; appareils et instruments pour la conduite, la distribution, la transformation, l'accumulation, le réglage ou la commande du courant électrique ; appareils pour l'enregistrement, la transmission, la reproduction du son ou des images ; supports d'enregistrement magnétiques, disques acoustiques ; distributeurs automatiques et mécanismes pour appareils à prépaiement ; caisses enregistreuses, machines à calculer, équipement pour le traitement de l'information et les ordinateurs ; extincteurs. Instruments de musique. Papier, carton et produits en ces matières, non compris dans d'autres classes ; produits de l'imprimerie ; articles pour reliures ; photographies ; papeterie ; adhésifs (matières collantes) pour la papeterie ou le ménage ; matériel pour les artistes ; pinceaux ; machines à écrire et articles de bureau (à l'exception des meubles); matériel d'instruction ou d'enseignement (à l'exception des appareils); matières plastiques pour l'emballage (non comprises dans d'autres classes) ; caractères d'imprimerie ; clichés. Publicité, gestion des affaires commerciales ; administration commerciale ; travaux de bureau. Construction ; réparation ; services d'installation, télécommunications,

services scientifiques et technologiques ainsi que services de recherches et de conception y relatifs, services d'analyses et de recherches industrielles ; conception et développement d'ordinateurs et de logiciels ; services juridiques.

---

(111) 066221 **(151) 31 Août 2003**

(210) 031686

(732) CAMPBELL SOUP COMPANY
Campbell Place, Camden,
New Jersey 08103 1799,
ETATS-UNIS D'AMERIQUE

(740) Abu- Ghazaleh Intellectual Property

(511) 29, 30, 31, 32.
Viande, poisson, volailles et gibier ; extraits de viande ; fruits et légumes conservés, séchés et cuits ; gelées, confitures, compotes ; oeufs, lait et produits laitiers ; huiles et graisses comestibles, conserves, pickles. Café, thé, cacao, sucre, riz, tapioca, sagou, succédanés du café, farines et préparations faites de céréales. Pain, biscuits, gâteaux, pâtisserie et confiserie, glaces comestibles, miel, sirop de mélasse, levure, poudre pour faire lever, sel, moutarde, vinaigre, sauces, épices, glace. Produits agricoles, horticoles, forestiers et graines, non compris dans d'autres classes ; animaux vivants ; fruits et légumes frais ; semences, plantes et fleurs naturelles ; aliments pour les animaux, malt. Bières ; eaux minérales et gazeuses et autres boissons non alcooliques ; boissons de fruits et jus de fruits ; sirops et autres préparations pour faire dès boissons.

---

(111) 066222 **(151) 30 Juillet 2003**

(210) 031484

(732) AMGEN INC.
Société de l'Etat de Delaware
One Amgen Center Drive, Thousand Oaks,
California 91320-1789
ETATS-UNIS D'AMERIQUE

(740) A. Boukrami

MIMPARA

(511) 5.
Préparations pharmaceutiques.

---

(111) 066223 **(151) 20 Août 2003**

(210) 031596

(732) MSP SINGAPORE COMPANY, LLC
Société à responsabilité limité organisée sous
les lois de l'Etat de Delaware,
Etats-Unis d'Amérique
300 Beach Road The Concourse N°. 12-08,
SINGAPORE 199555

(740) A. Boukrami

ULTRIZOR

(511) 5.
Produits pharmaceutiques et vétérinaires ; produits hygiéniques pour la médecine ; substances diététiques à usage médical, aliments pour bébés ; emplâtres, matériel pour pansements ; matières pour plomber les dents et pour empreintes dentaires ; désinfectants ; produits pour la destruction des animaux nuisibles ; fongicides, herbicides.

---

(111) 066224 **(151) 24 Août 2003**

(210) 031612

(732) MSP SINGAPORE COMPANY, LLC
Société à responsabilité limité organisée sous
les lois de l'Etat de Delaware,
Etats-Unis d'Amérique
300 Beach Road The Concourse N°. 12-08,
SINGAPORE 199555

(740) A. Boukrami

GOLTORIN

(511) 5.
Produits pharmaceutiques et vétérinaires ; produits hygiéniques pour la médecine ; substances diététiques à usage médical, aliments pour bébés ; emplâtres, matériel pour pansements ; matières pour plomber les dents et pour empreintes dentaires ; désinfectants ; produits pour la destruction des animaux nuisibles ; fongicides, herbicides.

---

(111) 066225 **(151) 24 Août 2003**

(210) 031617

(732) CEVITAL SPA
ILOT D N°6 ZHUN Garidi II,
Kouba, Alger,
ALGERIE

(511) 29.
Huile, smen, margarine, beurre et sucre.

---

(111) 066226 **(151) 26 Août 2003**

(210) 031640

(732) CONFISERIE EL AMEL
Monsieur SLIMANI Mebrouk
Draa El Miade, Ain Oulmane,
RN82/BP 153 Ain Oulmane, Sétif,
ALGERIE

(511) 30.
Bonbon.

---

(111) 066227 **(151) 26 Août 2003**

(210) 031641

(732) CONFISERIE EL AMEL
Monsieur SLIMANI Mebrouk
Draa El Miade, Ain Oulmane,
RN82/BP 153 Ain Oulmane, Sétif,
ALGERIE

(511) 30.
Bonbon.

---

(111) 066228 **(151) 26 Août 2003**

(210) 031642

(732) CONFISERIE EL AMEL
Monsieur SLIMANI Mebrouk
Draa El Miade, Ain Oulmane,
RN82/BP 153 Ain Oulmane, Sétif,
ALGERIE

(511) 30.
Bonbon.

---

(111) 066229 **(151) 27 Août 2003**

(210) 031643

(732) SARL EL FAYSSAL EDDAHABI
Zone d'activité Lot 209,
Ras El Oued, Bordj Bou Arreridj,
ALGERIE

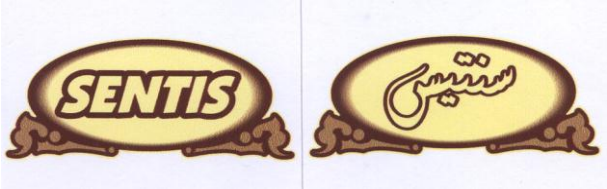

(511) 30.
Chocolat.

---

(111) 066230 **(151) 27 Août 2003**

(210) 031644

(732) MERCK & CO., INC.,
Société organisée selon les lois de l'Etat
De New Jersey, Etats-Unis d'Amérique
One Merck Drive, P.O. Box 100,
Whitehouse Station, New Jersey,
ETATS-UNIS D'AMERIQUE

(740) A. Boukrami

PEPDIN RPD

(511) 5.
Produits pharmaceutiques, vétérinaires et hygiéniques ; produits diététiques à usage médical, aliments pour bébés ; emplâtres, matériel pour pansements ; matières pour plomber les dents pour empreintes dentaires ; désinfectants ; produits pour la destruction des animaux nuisibles ; fongicides, herbicides.

---

(111) 066231 **(151) 27 Août 2003**

(210) 031645

(732) WYETH
Société de l'Etat de Delaware
Five Giralda Farms, Madison,
New Jersey 07940,
ETATS-UNIS D'AMERIQUE

(740) A. Boukrami

STARMIL

(511) 5.
Aliments pour bébés.

---

(111) 066232 **(151) 27 Août 2003**

(210) 031646

(732) CANON KABUSHIKI KAISHA
Société Japonaise
30-2, Shimomaruko 3-Chome,
Ohta-Ku, Tokyo,
JAPON

(740) A. Boukrami

Canon

(511) 1, 10.
Produits chimiques destinés à l'industrie, la science (excepté la science médicale), la photographie, l'agriculture, l'horticulture, la sylviculture, résines artificielles et synthétiques. Matières plastiques à l'état brut (sous forme de poudres, de pâtes) engrais pour les terres (naturels et artificiel) ; compositions extinctrices ; trempes et préparations chimiques pour la soudure, produits chimiques destinés à conserver les aliments ; matières tannantes ; substances adhésives destinés à l'industrie ; produits de développement et de fixage pour la photographie et l'électrophotographie, films photographiques, instruments et appareils chirurgicaux, médicaux, dentaires et vétérinaires (y compris les membres, les yeux et les dents artificiels) ; appareils photographiques à rayon X, appareillages ophtalmologiques, leurs pièces détachées et accessoires.

---

(111) 066233 **(151) 27 Août 2003**

(210) 031647

(732) SUZUKI MOTOR CORPORATION
300 Takatsuka-cho, Hamamatsu-shi,
Shizuoka-ken ,
JAPON

(740) A. Boukrami

SUZUKI

(511) 12.
Véhicules terrestres motorisés, leurs pièces et accessoires.

---

(111) 066234 **(151) 27 Août 2003**

(210) 031648

(732) SUZUKI MOTOR CORPORATION
300 Takatsuka-cho, Hamamatsu-shi,
Shizuoka-ken ,
JAPON

(740) A. Boukrami

(511) 12.
Véhicules terrestres motorisés, leurs pièces et accessoires compris dans cette classe.

---

(111) 066235 **(151) 27 Août 2003**

(210) 031649

(732) YKK CORPORATION
N° 01 Kanda Izumi-cho,
Chiyoda-ku, Tokyo,
JAPON

(740) A. Boukrami

(511) 26.
Fermetures à glissière, fermetures éclair, fermetures velcro, fermetures réglables, agrafes, fermetures de collier, fermoirs, boucles, boutons, pressions, boutons-pression, boutons de col, crochets et œillets, sangles, lanières, fermoirs à pression, porte-mousqueton, rubans, rubans élastiques, galons, lacets, soutaches, tresses, ganses, bandes.

---

(111) 066236 **(151) 27 Août 2003**

(210) 031650

(732) UNILEVER N.V.
Weena 455, 3013 Al Rotterdam,
HOLLANDE

(740) M. Sator

IGLO

(511) 29, 31, 32.
Poissons et produits de poissons, viande et produits de viande, gibier et volaille, dîners tout prêts et produits de la laiterie ; le tout réfrigéré ou congelé ou surgelé, légumes et fruits, jus de fruits et de légumes.

---

(111) 066237 **(151) 27 Août 2003**

(210) 031651

(732) S.C. JOHNSON & SON, INC.
Société de l'Etat de Wisconsin
1525 Howe Street,
Racine, Wisconsin 53403-2236,
ETATS-UNIS D'AMERIQUE

(740) M. Sator

JOHNSON'S WAX

(511) 3, 4.
Tous produits d'entretien. Cires liquides et en pâte.

---

(111) 066238 **(151) 27 Août 2003**

(210) 031652

(732) S.C. JOHNSON & SON, INC.
Société de l'Etat de Wisconsin
1525 Howe Street,
Racine, Wisconsin 53403-2236,
ETATS-UNIS D'AMERIQUE

(740) M. Sator

PLEDGE

(511) 3, 4.
Préparations pour blanchir et autres substances pour lessiver, préparations pour nettoyer, polir, dégraisser et abraser, savons, parfumerie, cosmétiques, lotions pour les cheveux, dentifrices, huiles essentielles, cires.

---

(111) 066239 **(151) 27 Août 2003**

(210) 031653

(732) FOSROC INTERNATIONAL LIMITED
Burmah Castrol House, Pipers Way,
Swindon, Wiltshire SN3 1RE,
ANGLETERRE

(740) M. Sator

(511) 1, 2, 17, 19.
Produits chimiques, composes, mélange et préparations à usage dans le bâtiment, les travaux de génie civil, la construction et l'industrie minière ; produits chimiques et préparations à ajouter au mélange de ciment ; enduits et additifs aux enduits, résine époxy, ciment pour les travaux de réception, chape mortier, béton, plâtre, enduits. Vernis pour usage avec le béton, mastic pour joints. Produits pour joints ; peinture d'isolation et vernis ; matériaux de remplissage d'isolation ; bande de raccordement, de renforcement ou de recouvrement ; charges pour joints d'expansion, arrêtoirs d'eau, membranes d'étanchéité. Béton, mortier, ciment, plâtre, mélange pour chape et joints, agrégat, mélange a base de

ciment, matériaux sans acier pour routes, matériaux pour marquage de routes.

---

(111) 066240 **(151) 27 Août 2003**

(210) 031654

(732) FUJISAWA PHARMACEUTICAL CO., LTD.
4-7 Doshomachi 3-Chome Chuo-Ku, Osaka,
JAPON

(740) M. Sator

C E F Z O N

(511) 5.
Produits pharmaceutiques.

---

(111) 066241 **(151) 27 Août 2003**

(210) 031656

(732) BP P.L.C.
1 St James's Square,
London SW1Y 4PD,
ANGLETERRE

(740) M. Sator

(511) 1, 4.
Produits chimiques, substances et préparations pour utilisation dans l'industrie et dans des procédés industriels ou de fabrication, les eaux et forets, l'agriculture, l'horticulture, la science et la photographie ; résines artificielles et synthétiques ; plastique pour utilisation industrielle ; composts ; fumier ; engrais ; compositions d'extinction d'incendie ; préparations ignifugées substances de revenu ; préparations chimiques pour le brasage ou le soudage ; substances chimiques pour la préservation de denrées alimentaires ; colles, substances et ciments adhésifs compris en classe 1 ; gaz (que ce soit sous forme solide, liquide ou gazeuse) ; dispersants d'huiles ; substances chimiques de séparation de l'huile ; huiles et fluides hydrauliques ; huiles et fluides de transmission ; additifs chimiques pour le carburant, les lubrifiants, l'essence les fongicides, les insecticides, les produits germicides, les biocides les algicides, les parasiticides, les pesticides, les désherbants et herbicides, les boues de forage ; lubrifiants de forage, boues de forage, préparations résistantes à la congélation et de dégivrage : agents réfrigérants de moteur ; fluides de trempe ; fluides pour utilisation sur ouvrage métallique ; fluides de transfert de chaleur : fluides d'absorbeur de choc ; eaux acidulées pour la recharge d'accumulateurs et de batteries ; solutions antimousses pour accumulateurs et batteries ; anti- pourrissants ; anti-incrustants ; substances anti-coups pour les moteurs de combustion interne ; préparations pour le diagnostique à des fins scientifiques ; matériaux et moyens de filtrage ; préparations de fixation ; préparations d'économie de carburant; catalyseurs ; agents préservatifs pour la maçonnerie, autres que la peinture ; préparations de micro-organismes, aucune n'étant pour utilisation médicale ou vétérinaire ; préparations de moulage ; préparations chimiques de self-défense ; composts artificiels ; agents tensioactifs : compositions de réparation de pneus ; préparations de vulcanisation ; agents chimiques d'anti-ternissement pour fenêtres ; matériaux laminés consistant en une base textile ou papier imprégnée de substances déformables de thermoformage, a des fins industrielles ; silicone et silicates ; fluides de transmission automatique. Huiles et graisses ; lubrifiants ; carburants liquides, gazeux et solides ; compositions de pose et d'absorbant de poussière ; illuminants ; cire pour utilisation dans la fabrication ; agents additifs non chimiques pour huiles et carburants ; huiles pour la conservation de la maçonnerie ; petrolatum a des fins industrielles ; fluides de transmission automatique.

---

(111) 066242 **(151) 27 Août 2003**

(210) 031657

(732) BP P.L.C.
1 St James's Square,
London SW1Y 4PD,
ANGLETERRE

(740) M. Sator

(511) 1, 4.
Produits chimiques, substances et préparations pour utilisation dans l'industrie et dans des procédés industriels ou de fabrication, les eaux et forets, l'agriculture, l'horticulture, la science et la photographie ; résines artificielles et synthétiques ; plastique pour utilisation industrielle ; composts ; fumier ; engrais ; compositions d'extinction d'incendie ; préparations ignifugées substances de revenu ; préparations chimiques pour le brasage ou le soudage ; substances chimiques pour la préservation de denrées alimentaires ; colles, substances et ciments adhésifs compris en classe 1 ; gaz (que ce soit sous forme solide, liquide ou gazeuse) ; dispersants d'huiles ; substances chimiques de séparation de l'huile ; huiles et fluides hydrauliques ; huiles et fluides

de transmission ; additifs chimiques pour le carburant, les lubrifiants, l'essence les fongicides, les insecticides, les produits germicides, les biocides les algicides, les parasiticides, les pesticides, les désherbants et herbicides, les boues de forage ; lubrifiants de forage, boues de forage, préparations résistantes à la congélation et de dégivrage : agents réfrigérants de moteur ; fluides de trempe ; fluides pour utilisation sur ouvrage métallique ; fluides de transfert de chaleur : fluides d'absorbeur de choc ; eaux acidulées pour la recharge d'accumulateurs et de batteries ; solutions antimousses pour accumulateurs et batteries ; anti- pourrissants ; anti-incrustants ; substances anti-coups pour les moteurs de combustion interne ; préparations pour le diagnostique à des fins scientifiques ; matériaux et moyens de filtrage ; préparations de fixation ; préparations d'économie de carburant; catalyseurs ; agents préservatifs pour la maçonnerie, autres que la peinture ; préparations de micro-organismes, aucune n'étant pour utilisation médicale ou vétérinaire ; préparations de moulage ; préparations chimiques de self-défense ; composts artificiels ; agents tensioactifs : compositions de réparation de pneus ; préparations de vulcanisation ; agents chimiques d'anti-ternissement pour fenêtres ; matériaux laminés consistant en une base textile ou papier imprégnée de substances déformables de thermoformage, a des fins industrielles ; silicone et silicates ; fluides de transmission automatique. Huiles et graisses ; lubrifiants ; carburants liquides, gazeux et solides ; compositions de pose et d'absorbant de poussière ; illuminants ; cire pour utilisation dans la fabrication ; agents additifs non chimiques pour huiles et carburants ; huiles pour la conservation de la maçonnerie ; petrolatum a des fins industrielles ; fluides de transmission automatique.

---

(111) 066243 **(151) 27 Août 2003**

(210) 031658

(732) ESSILOR INTERNATIONAL
Société Anonyme
(COMPAGNIE GENERALE D'OPTIQUE)
147, rue de Paris,
94220 Charenton le Pont,
FRANCE

(740) M. Sator

VARILUX

(511) 9.
Appareils et instruments scientifiques, nautiques, géodésiques, électriques (y compris la t.s.f.) optiques, de pesage, de mesurage, de signalisation, de contrôle (inspection), de secours (sauvetage) et d'enseignement ; appareils automatiques déclenches par l'introduction d'une pièce de monnaie ou d'un jeton, machines parlantes, caisses enregistreuses, machines à calculer ; appareils extincteurs.

---

(111) 066244 **(151) 27 Août 2003**

(210) 031660

(732) E.R. SQUIBB & SONS, L.L.C.
Société à responsabilité limitée
de l'Etat de Delaware
Lawrence Ville - Princeton Road,
Princeton, New Jersey 08540,
ETATS-UNIS D'AMERIQUE

(740) M. Sator

SQUIBB

(511) 10.
Instruments et appareils chirurgicaux, médicaux, dentaires et vétérinaires (y compris les membres et les yeux et les dents artificiels).

---

(111) 066245 **(151) 27 Août 2003**

(210) 031661

(732) WRANGLER APPAREL CORP.,
Société organisée et existante sous les lois
De l'Etat du Delaware
3411 Silverside Road, 200 Weldin Building,
Wilmington, Delaware,
ETATS-UNIS D'AMÉRIQUE

(740) M. Sator

Wrangler

(511) 25.
Vêtements et sous-vêtements, y compris les bottes, les souliers et les pantoufles.

---

(111) 066246 **(151) 27 Août 2003**

(210) 031662

(732) WRANGLER APPAREL CORP.,
Société organisée et existante sous les lois
De l'Etat du Delaware
3411 Silverside Road, 200 Weldin Building,
Wilmington, Delaware,
ETATS-UNIS D'AMÉRIQUE

(740) M. Sator

(511) 25.
Vêtements et sous-vêtements, y compris les bottes, les souliers et les pantoufles.

---

(111) 066247 **(151) 27 Août 2003**

(210) 031663

(732) BOURJOIS
Société par actions simplifiée
12-14 Rue Victor Noir,
Neuilley-sur-seine,
FRANCE

(740) M. Sator

GLAMOUR

(511) 3.
Produits de parfumerie, de beauté, savonnerie, fards, huiles essentielles, cosmétiques, lotions pour les cheveux, dentifrices.

---

(111) 066248 **(151) 27 Août 2003**

(210) 031664

(732) PARFUMS NINA RICCI
Société par actions simplifiée
39, Avenue Montagne 75008 Paris,
FRANCE

(740) M. Sator

Coeur Joie

(511) 3.
Parfums.

---

(111) 066249 **(151) 27 Août 2003**

(210) 031667

(732) VICENTE FRANCISCO MENA MINANA
Av. Sisteron, 2.
46780 Oliva, Valencia,
ESPAGNE

(740) Abu- Ghazaleh Intellectual Property

(511) 29, 30, 31.
Noisettes préparées, viande, poisson, volaille et gibier ; extraits de viande ; fruits et légumes conservés, séchés et cuits ; gelées, confitures, compotes ; oeufs, lait et produits laitiers ; huiles et graisses comestibles. Café, thé, cacao, sucre, riz, tapioca, sagou, succédanés du café ; farines et préparations faites de céréales, pain, pâtisserie et confiserie, glaces comestibles ; miel, sirop de mélasse ; levure, poudre pour faire lever ; sel, moutarde ; vinaigre, sauces (condiments) ; épices ; glace à rafraîchir. Produits agricoles, horticoles, forestiers et graines, non compris dans d'autres classes; animaux vivants ; fruits et légumes frais ; semences, plantes et fleurs naturelles ; aliments pour les animaux, malt.

---

(111) 066250 **(151) 30 Août 2003**

(210) 031669

(732) EURL LE RACCOURCI
Cité Oued Kouba n°23 Lycee ,
Annaba 23000
ALGERIE

(511) 3, 5, 16.
Serviettes humides, serviettes hygiéniques, protège-slip, couches bébé et adultes en cellulose.

---

(111) 066251 **(151) 30 Août 2003**

(210) 031670
(732) Monsieur CHEKLAL Baghdadi – PLASTIOR -
Vieux Village, Misserghine, Oran,
ALGERIE

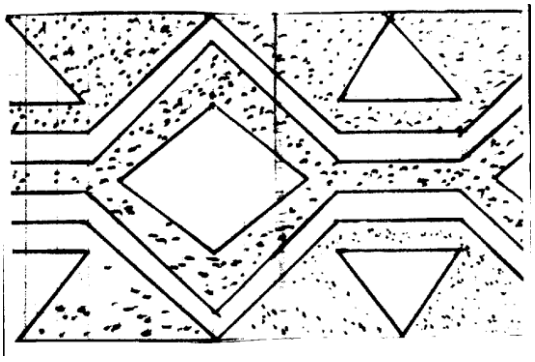

(511) 11, 21.
Articles de ménage.

---

(111) 066252 **(151) 31 Août 2003**

(210) 031671

(732) EYETECH PHARMACEUTICALS, INC.,
Société organisée et existante selon les lois
de l'Etat de Delaware
500 Seventh Avenue New York,
New York 10018,
ETATS-UNIS D'AMÉRIQUE

(740) A. Boukrami

MACUGEN

(511) 5.
Produits pharmaceutiques et vétérinaires ; produits hygiéniques pour la médecine ; substances diététiques à usage médical, aliments pour bébés ; emplâtres, matériel pour pansements ; matières pour plomber les dents et pour empreintes dentaires ; désinfectants ; produits pour la destruction des animaux nuisibles ; fongicides, herbicides.

---

(111) 066253 **(151) 31 Août 2003**

(210) 031672

(732) THE GOODYEAR TIRE & RUBBER COMPANY
1144 East Market Street, Akron,
Comte de Summit, Etat d'Ohio 44316-0001,
ETATS-UNIS D'AMERIQUE

(740) A. Boukrami

GOODYEAR

(511) 1.
Produits chimiques utilisés dans l'industrie ; résines synthétiques, plastiques sous forme de poudres, liquide et pâtes pour usage industriel ; substances adhésives utilisées dans l'industrie.

---

(111) 066254 **(151) 31 Août 2003**

(210) 031673

(732) THE GOODYEAR TIRE & RUBBER COMPANY
1144 East Market Street, Akron,
Comté de Summit, Etat d'Ohio, 44316-0001
ETATS-UNIS D'AMERIQUE

(740) A. Boukrami

GOODYEAR

(511) 1, 2, 16, 19, 25.
Produits chimiques destinés à l'industrie, résines artificielles et résines synthétiques, plastique sous forme de poudres, liquides et pâtes pour usage industriel ; substances adhésives utilisées dans l'industrie. Couleurs, vernis, laques, préservatifs contre la corrosion et la détérioration du bois, résines naturelles. Papier et articles en papier, carton et articles en carton, imprimés, journaux, périodiques, livres, (articles pour reliures, photographies, papeterie, matières adhésives pour la papeterie), matériaux pour les artistes, pinceaux, machines à écrire et articles de bureau (à l'exception des meubles), matériel d'instruction ou d'enseignement (à l'exception des appareils), cartes à jouer, caractères d'imprimerie clichés. Matériaux de construction, pierres naturelles et artificielles, ciment, chaux, mortier, plâtre et gravier, tuyaux en grès ou en ciment, matériel pour la construction des routes, asphalte, poix, bitume ; maisons transportables, monuments en pierre, cheminées. Vêtements, y compris les bottes, les souliers et les pantoufles.

---

(111) 066255 **(151) 31 Août 2003**

(210) 031674

(732) WARNER-LAMBERT COMPANY LLC
Société organisée et existante selon les lois
De l'Etat de Delaware
201 Tabor Road, Morris Plains,
New Jersey 07950,
ETATS-UNIS D'AMERIQUE

(740) A. Boukrami

SCHICK

(511) 8.
Rasoirs et lames de rasoirs.

---

(111) 066256 **(151) 31 Août 2003**

(210) 031675

(732) RICHEMONT INTERNATIONAL
Société Anonyme
Route des Biches 10, Villars sur Glane,
SUISSE

(740) M. Sator

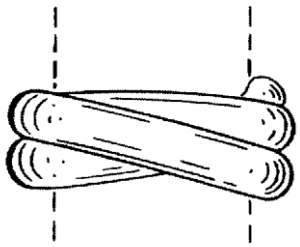

(511) 14, 16.
Métaux précieux et leurs alliages et objets en ces matières ou en plaque, papier et articles en papier, carton et articles en carton ; imprimés, journaux et périodiques, livres ; articles pour reliures ; photographies ; papeterie, matières adhésives (pour la papeterie); matériaux pour les artistes ; pinceaux ; machines à écrire et articles de bureau (à l'exception des meubles) ; stylographes, stylomines, stylos à bille, stylos à pointe en feutre ou toute autre matière; matériel d'instruction ou d'enseignement (à l'exception des appareils) ; cartes jouer, caractères d'imprimerie ; clichés.

---

(111) 066257 **(151) 31 Août 2003**

(210) 031675

(732) Monsieur AOUADI ABDELDJALLIL
Cité des Frères Gauloise,
Route N° 32 Cherarba,
Eucalyptus, Alger,
ALGERIE

(511) 20.
Matelas.

---

(111) 066258 **(151) 31 Août 2003**

(210) 031677

(732) Monsieur BOUSSOUF Omar
58 Bd de l'Indépendance,
Ville Nouvelle, Oran,
ALGERIE

(511) 9, 35.
Edition de cassette audio, et leur commercialisation.

---

(111) 066259 **(151) 31 Août 2003**

(210) 031678

(732) EURL NORGAZ
CHETTIA, Chlef,
ALGERIE

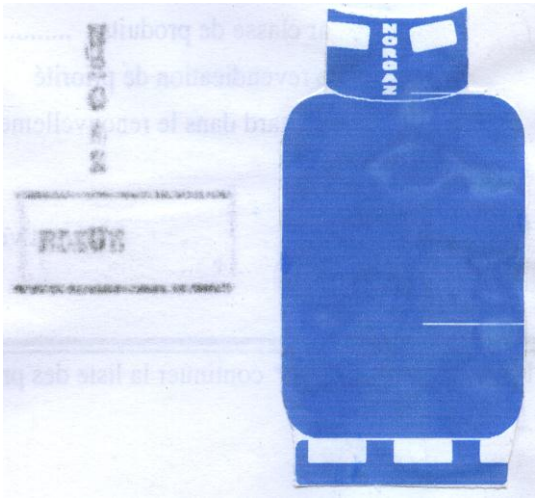

(511) 4.
Gaz butane.

---

(111) 066260 **(151) 31 Août 2003**

(210) 031679

(732) Monsieur ZERGUI ABDALLAH
Route de l'école primaire,
Grand Chéraga, Alger,
ALGERIE

(511) 3.
Cosmétiques et parfums.

---

(111) 066261 **(151) 31 Août 2003**

(210) 031680

(732) Monsieur MORSI Ahmed
Rue 01 n°30 Cité Touileb, Baraki, Alger,
ALGERIE

(511) 32.
Boissons.

---

(111) 066262 **(151) 31 Août 2003**

(210) 031685

(732) CAMPBELL SOUP COMPANY
Campell Place, Camden,
New Jersey 08103 1799
ETATS-UNIS D'AMERIQUE

(740) Abu- Ghazaleh Intellectual Property

(511) 29, 32.
Potages condensés, conserves de viandes en boîtes, conserves de légumes en boîtes, jus de tomates en boîtes.

---

(111) 066263 **(151) 31 Août 2003**

(210) 031687

(732) ETERNIT
Kuiermansstraat 1,
1880 Kapelle-op-den-Bos,
BELGIQUE

(740) Abu -Ghazaleh Intellectual Property

GLASAL

(511) 19.
Plaques et panneaux de revêtements décoratifs.

---

(111) 066264 **(151) 17 Octobre 2001**

(210) 011981

(732) ABOLIO Y RUBIO S.A.C.I.G.
Chuquisaca 3655, Villa Tesei, Buenos Aires,
ARGENTINE

(740) Abu- Ghazaleh Intellectual Property

(511) 29.
Lait en poudre.

---

(111) 066265 **(151) 19 Novembre 2001**

(210) 012186

(732) SVS HOLLAND B.V.
1601 BM Enkhuizen P.O. Box 22,
1600 AA
PAYS BAS

(740) Abu- Ghazaleh Intellectual Property

Seminis®
Vegetable Seeds

(511) 31, 40.
Graines végétales. Services de traitement des graines.

---

(111) 066266 **(151) 25 Novembre 2001**

(210) 012224

(732) NISSAN MOTOR CO., LTD.
N° 2 Takaracho, Kanagawa-ku,
Yokohama-shi, Kanagawa-ken,
JAPON

(740) Abu- Ghazaleh Intellectual Property

SUNNY

(511) 12.
Véhicules, appareils de locomotion par terre, par air ou par eau.

---

(111) 066267 **(151) 25 Novembre 2001**

(210) 012226

(732) NISSAN MOTOR CO., LTD.
N° 2 Takaracho, Kanagawa-ku,
Yokohama-shi, Kanagawa-ken,
JAPAN

(740) Abu- Ghazaleh Intellectual Property

PRIMERA

(511) 12.
Véhicules, appareils de locomotion par terre, par air ou par eau.

---

(111) 066268 **(151) 18 Juin 2002**

(210) 021388

(732) DELPHI TECHNOLOGIES, INC.
Société Américaine organisée selon les lois
de l'Etat de Delaware
5725 Delphi Drive, Troy,
Michigan 48098
ETATS-UNIS D'AMERIQUE

(740) M. Sator

LOCKHEED

(511) 9, 11.
Des huiles, essences, graisses non comestibles, pétroles et des produits chimiques pour l'industrie, la photographie, matières tannantes préparées, droguerie.

---

(111) 066269 **(151) 30 Juin 2002**

(210) 021476

(732) WIRQUIN PLASTIQUES S.A.
11, Rue du Château de Bel-Air
44477 Carquefou,
FRANCE

(740) A. Boukrami

WIRQUIN ALGERIE

(511) 11.
Installations de distribution d'eau, installations de conduites d'eau, robinets, robinets de canalisation, robinets mélangeurs pour conduites d'eau, appareils et installations sanitaires, baignoires, garnitures de baignoire, bains à remous, douches, cabines de douche, lavabos, toilettes (WC), cuvettes de toilette (WC), sièges de toilette (WC), chasses d'eau, réservoirs d'eau chaude, chaudières de chauffage, installations de chauffage à eau chaude, appareils de chauffage à combustible solide, liquide ou gazeux.

---

(111) 066270 **(151) 20 Octobre 2002**

(210) 022079

(732) GLAXO GROUP LIMITED
Glaxo House,
Berkeley Avenue, Greenford,
Middlesex UB6 0NN,
ANGLETERRE

(740) M. Sator

BETNESALIC

(511) 5.
Préparations et substances pharmaceutiques.

---

(111) 066271 **(151) 20 Octobre 2002**

(210) 022080

(732) GLAXO GROUP LIMITED
Glaxo House,
Berkeley Avenue, Greenford,
Middlesex UB6 0NN,
ANGLETERRE

(740) M. Sator

CUROXIME

(511) 5.
Préparations et substances pharmaceutiques.

---

(111) 066272 **(151) 20 Octobre 2002**

(210) 022081

(732) GLAXO GROUP LIMITED
Glaxo House,
Berkeley Avenue, Greenford,
Middlesex UB6 0NN,
ANGLETERRE

(740) M. Sator

SPIRAPAK

(511) 5, 10.
Préparations et substances pharmaceutiques, instruments et appareils médicaux et chirurgicaux ; inhalateurs, parties et accessoires appropriés.

---

(111) 066273 **(151) 20 Octobre 2002**

(210) 022082

(732) GLAXO GROUP LIMITED
Glaxo House,
Berkeley Avenue, Greenford,
Middlesex UB6 0NN,
ANGLETERRE

(740) M. Sator

VENTODISKS

(511) 5.
Préparations et substances pharmaceutiques.

---

(111) 066274 **(151) 20 Octobre 2002**

(210) 022083

(732) GLAXO GROUP LIMITED
Glaxo House,
Berkeley Avenue, Greenford,
Middlesex UB6 0NN,
ANGLETERRE

(740) M. Sator

ACCUHALER

(511) 5, 10.
Préparations et substances pharmaceutiques. Appareils et instruments médicaux

---

(111) 066275 **(151) 20 Octobre 2002**

(210) 022084

(732) BEECHAM GROUP P.L.C.
SB House, Great West Road,
Brentford,
Middlesex TW8 9BD,
GRANDE BRETAGNE

(740) M. Sator

ENO

(511) 5.
Préparations médicinales et pharmaceutiques.

---

(111) 066276 **(151) 20 Octobre 2002**

(210) 022085

(732) BEECHAM GROUP P.L.C.
SB House, Great West Road,
Brentford,
Middlesex TW8 9BD,
GRANDE BRETAGNE

(740) M. Sator

SAL ENO

(511) 5.
Préparations médicinales et pharmaceutiques.

---

(111) 066277 **(151) 20 Octobre 2002**

(210) 022086

(732) BEECHAM GROUP P.L.C.
SB House, Great West Road,
Brentford,
Middlesex TW8 9BD,
GRANDE BRETAGNE

(740) M. Sator

MACLEAN

(511) 3, 5.
Toutes préparations de toilette, et préparations médicinales sous toutes formes.

---

(111) 066278 **(151) 20 Octobre 2002**

(210) 022087

(732) SMITHKLINE BEECHAM P.L.C.
Société Anglaise
New Horizons Court, Brent ford,
Middlesex, TW8 9EP,
ANGLETERRE

(740) M. Sator

PENAMOX

(511) 5.
Préparations et substances pharmaceutiques.

---

(111) 066279 **(151) 20 Octobre 2002**

(210) 022088

(732) THE WELLCOME FOUNDATION LIMITED
Unicorn House, 160, Euston Road ,
London NW1 2BP,
ANGLETERRE

(740) M. Sator

WELLCOME

(511) 1, 5.
Drogues et produits chimiques raffinés, le tout pour utilisation dans l'industrie et la science, substances et préparations réactives chimiques et diagnostics, le tout pour utilisation en laboratoire en relation avec les conditions humaines et vétérinaires. Substances et préparations médicinales, pharmaceutiques et vétérinaires ; vaccins ; insecticides ; additifs pour nourritures animales et nourritures pour les animaux, toute nature de médicaments ; préparations pour détruire les mauvaises herbes et tuer la vermine.

---

(111) 066280 **(151) 20 Octobre 2002**

(210) 022089

(732) THE WELLCOME FOUNDATION LIMITED
Unicorn House, 160, Euston Road,
London NW1 2BP,
ANGLETERRE

(740) M. Sator

(511) 1, 5.
Drogues et produits chimiques raffinés, le tout pour l'utilisation dans l'industrie et la science, substances et préparations réactives chimiques et diagnostics, le tout pour utilisation en laboratoire en relation avec les conditions humaines et vétérinaires. Substances et préparations médicinales, pharmaceutiques et vétérinaires ; vaccins ; insecticides ; additifs pour nourritures animales et nourritures pour les animaux, toute nature de médicaments ; préparations pour détruire les mauvaises herbes et tuer la vermine.

---

(111) 066281 **(151) 20 Octobre 2002**

(210) 022090

(732) THE WELLCOME FOUNDATION LIMITED
Unicorn House, 160, Euston Road ,
London NW1 2BP,
ANGLETERRE

(740) M. Sator

TRACRIUM

(511) 5.
Réparations et substances vétérinaires, préparations et substances pharmaceutiques et médicinales.

---

(111) 066282 **(151) 20 Octobre 2002**

(210) 022091

(732) THE WELLCOME FOUNDATION LIMITED
Unicorn House, 160, Euston Road ,
London NW1 2BP,
ANGLETERRE

(740) M. Sator

(511) 5.
Préparations et substances pharmaceutiques et médicinales.

---

(111) 066283 **(151) 05 Février 2003**

(210) 030184

(732) DIAGEO NORTH AMERICA, INC.
6 Landmark Square,
Stamford, Connecticut 06901,
ETATS-UNIS D'AMERIQUE

(740) Abu -Ghazaleh Intellectual Property

(511) 33.
Boissons alcooliques à savoir les vins, spiritueux et liqueurs.

(300) USA, le 26.09.2002, N° 78/168,203.

---

(111) 066284 **(151) 08 Février 2003**

(210) 030193

(732) DIAGEO NORTH AMERICA, INC.
6 Landmark Square,
Stamford, Connecticut 06901,
ETATS-UNIS D'AMERIQUE

(740) Abu -Ghazaleh Intellectual Property

(511) 33.
Boissons alcooliques à savoir les vins, spiritueux et liqueurs.

---

(111) 066285 **(151) 15 Février 2003**

(210) 030219

(732) DIAGEO NORTH AMERICA, INC.
6 Landmark Square,
Stamford, Connecticut 06901,
ETATS-UNIS D'AMERIQUE

(740) Abu -Ghazaleh Intellectual Property

(511) 33.
Boissons alcooliques à savoir les vins, spiritueux et liqueurs.

(300) USA, le 12.02.2003, N° 78/214,078.

---

(111) 066286 **(151) 26 Février 2003**

(210) 030294

(732) TCL CORPORATION
TCL Industrial BUILDING,
N° 6 Eling Road South,
Huizhou Guangdong 516001,
CHINE

(740) Abu -Ghazaleh Intellectual Property

(511) 9.
Téléviseurs, lecteurs VCD (vidéo compact disque), lecteurs de disques DVD (compact disque numérique), moniteurs (matériel informatique), systèmes vidéo et audio à savoir appareils vidéo et audio, haut-parleurs et pièces et installations y afférents vendus comme une unité pour usage domestique, téléphones mobiles, téléphones, batteries, ordinateurs, appareils de surveillance électriques, ordinateur bloc-notes, distributeurs automatiques, télécopieurs, émetteurs de signaux électroniques, appareils de navigation par satellite, appareils photo, appareils de mesurage de précision, câbles électriques, fils électriques, fiche d'alimentation électrique, alvéoles et autres contacts (connexions électriques), appareils radiologiques utilisés à des fins industrielles, installations antivol électroniques.

---

(111) 066287 **(151) 23 Mars 2003**

(210) 030429

(732) OMAR KASSEM ALESAYI & CO. LTD.
Société Séoudienne,
6 th Floor Alesayi Plaza ,
Baghdadiya, Medina Road,P.O.
Box 8680 Jeddah 21492,
ARABIE SEOUDITE

(740) A. Bouras

(511) 29.
Viande, poisson, volaille et gibier; extraits de viande ; fruits et légumes conserves, séchés et cuits ; gelées, confitures, compotes ; œufs, lait et produits laitiers ; huiles et graisses comestibles.

---

(111) 066288 **(151) 23 Mars 2003**

(210) 030430

(732) OMAR KASSEM ALESAYI & CO. LTD.
Société Séoudienne,
6 th Floor Alesayi Plaza ,
Baghdadiya, Medina Road,P.O.
Box 8680 Jeddah 21492,
ARABIE SEOUDITE

(740) A. Bouras

حديقة الصين

China Garden

(511) 29.
Viande, poisson, volaille et gibier; extraits de viande ; fruits et légumes conserves, séchés et cuits ; gelées, confitures, compotes ; œufs, lait et produits laitiers ; huiles et graisses comestibles.

---

(111) 066289 **(151) 25 Mars 2003**

(210) 030448

(732) OCC ESTABLISHMENT
Staedtle 36, FL-9490 Vaduz,
PRINCIPAUTE DU LIECHTENSTEIN

(740) Abu -Ghazaleh Intellectual Property

TVMAX

(511) 38.
Radiodiffusion visuelle.

---

(111) 066290 **(151) 25 Mars 2003**

(210) 030449

(732) OCC ESTABLISHMENT
Staedtle 36, FL-9490 Vaduz,
PRINCIPAUTE DU LIECHTENSTEIN

(740) Abu -Ghazaleh Intellectual Property

CINE TV

(511) 38.
Radiodiffusion visuelle.

---

(111) 066291 **(151) 25 Mars 2003**

(210) 030450

(732) OCC ESTABLISHMENT
Staedtle 36, FL-9490 Vaduz,
PRINCIPAUTE DU LIECHTENSTEIN

(740) Abu -Ghazaleh Intellectual Property

Film World

(511) 38.
Radio diffusion visuelle.

---

(111) 066292 **(151) 02 Avril 2003**

(210) 030508

(732) STOKELY-VAN CAMP, INC.
Société d'Indiana
555 West Monroe Street, Chicago,
Illinois 60661-3716,
ETAT-UNIS D'AMERIQUE

(740) A. Boukrami

(511) 21, 25, 32.
Ustensiles et récipients pour le ménage ou la cuisine (ni en métaux précieux, ni en plaqué) ; peignes et éponges ; brosses (à l'exception des pinceaux) ; matériaux pour brosserie, matériel de nettoyage ; paille de fer ; verre brut ou mi-ouvré (à l'exception du verre de construction); verrerie, porcelaine et faïence non comprises dans d'autres classes. Vêtements y compris chaussures et chapellerie. Bières ; eaux minérales et gazeuses et autres boissons non alcooliques ; boissons de fruits et jus de fruits ; sirops et autres préparations pour faire des boissons.

---

(111) 066293 **(151) 07 Avril 2003**

(210) 030547

(732) ALLINOX NV
Société de droit Belge
Stationsstraat 127,
B-8780, Oostrozebeke,
BELGIQUE

(740) M. Sator

(511) 8, 21.
Coutellerie, fourchettes, cuillers, ustensiles et récipients de cuisine et de ménage en métal, bois et en matières synthétiques (ni en plaque ni en métaux précieux) comme batteries de cuisine ; cocottes minute, poêles à frire asiatiques, poêles à poisson, rôtissoires, services et réchauds à fondue pour viande et fromage, bouilloires et ustensiles de cuisson non électriques, autres récipients pour préparer, conserver, tenir au chaud et servir des aliments et des boissons, passoires de cuisine, plateaux à usage domestique.

---

(111) 066294 **(151) 09 Avril 2003**

(210) 030596

(732) NOVARTIS INTERNATIONAL
PHARMACEUTICAL LTD.
Sofia House, 48 Church Street,
Hamilton HM 12,
BERMUDES

(740) A. Boukrami

FAMVIR

(511) 5.
Préparations et substances pharmaceutiques.

---

(111) 066295 **(151) 16 Avril 2003**

(210) 030652

(732) SR TELECOM INC.
8150 Trans-Canada Highway St. Laurent,
Québec, Canada H4S 1M5,
CANADA

(740) Abu -Ghazaleh Intellectual Property

INSIGHT

(511) 9.
Logiciels informatiques pour la gestion et l'intégration de divers systèmes de réseaux et pour l'établissement de rapports, stockage et listage chronologique des systèmes d'alarme.

(300) Canada, le 18.10.2002, N° 1156300.

---

(111) 066296 **(151) 29 Avril 2003**

(210) 030749

(732) AL-ARABYA FOR BEVERAGES
135 Sakiat Al-Janzeer, Street,
Ain El Tineh, Beirut,
LIBAN

(740) Abu -Ghazaleh Intellectual Property

WAW

و

(511) 32.
Tous les produits de la classe 32 notamment les eaux minérales et gazeuses et autres boissons non alcoo-

liques, boissons de fruits et jus de fruits, boissons, sirops et autres préparations pour faire des boissons.

---

(111) 066297 **(151) 29 Avril 2003**

(210) 030750

(732) AL-ARABYA FOR BEVERAGES
135 Sakiat Al-Janzeer, Street,
Ain El Tineh, Beirut,
LIBAN

(740) Abu -Ghazaleh Intellectual Property

Hayya

هيـــا

(511) 32.
Tous les produits de la classe 32 notamment les eaux minérales et gazeuses et autres boissons non alcooliques, boissons de fruits et jus de fruits, boissons, sirops et autres préparations pour faire des boissons.

---

(111) 066298 **(151) 29 Avril 2003**

(210) 030751

(732) AL-ARABYA FOR BEVERAGES
135 Sakiat Al-Janzeer, Street,
Ain El Tineh, Beirut,
LIBAN

(740) Abu -Ghazaleh Intellectual Property

Mazaj

مـــزاج

(511) 32.
Tous les produits de la classe 32 notamment les eaux minérales et gazeuses et autres boissons non alcooliques, boissons de fruits et jus de fruits, boissons, sirops et autres préparations pour faire des boissons.

---

(111) 066299 **(151) 29 Avril 2003**

(210) 030752

(732) AL-ARABYA FOR BEVERAGES
135 Sakiat Al-Janzeer, Street,
Ain El Tineh, Beirut,
LIBAN

(740) Abu -Ghazaleh Intellectual Property

Shehrazad

شهـــرزاد

(511) 32.
Tous les produits de la classe 32 notamment les eaux minérales et gazeuses et autres boissons non alcooliques, boissons de fruits et jus de fruits, boissons, sirops et autres préparations pour faire des boissons.

---

(111) 066300 **(151) 29 Avril 2003**

(210) 030753

(732) AL-ARABYA FOR BEVERAGES
135 Sakiat Al-Janzeer, Street,
Ain El Tineh, Beirut,
LIBAN

(740) Abu -Ghazaleh Intellectual Property

Energy

إنرجـــي

(511) 32.
Tous les produits de la classe 32 notamment les eaux minérales et gazeuses et autres boissons non alcooliques, boissons de fruits et jus de fruits, boissons, sirops et autres préparations pour faire des boissons.

Brevets d'inventions

Avis aux Abonnes

Les abonnements au BOPI prennent effet le premier janvier de l'année en cours, quelle que soit la date à laquelle la souscription est faite

Administration

Adresse: INAPI 42, rue Larbi Ben M'Hidi (3ème étage) - BP 403 - Alger Gare
☏ : (021) 73 – 57 - 74
Fax: (021) 73 - 55 - 81 (021) 73 - 96 - 44
Web : http : // www. Inapi. org - e-mail : www. Marque @ inapi. org

Formalités liées au dépôt d'une demande de brevet d'invention

Pour effectuer le dépôt, d'une demande de brevet d'invention, il convient de remettre ou d'envoyer à l'INAPI à l'appui de la demande en (05) cinq exemplaires dont les imprimés sont fournis ou transmis au déposant par les services compétents de l'INAPI.

* Une description aussi claire que possible de l'invention, en langue nationale, traduite en langue française en (02 exemplaires), et comportant une ou plusieurs revendications décrivant les caractéristiques principales de l'invention pour lesquelles la protection est demandée ;

* Un abrégé descriptif de l'invention dont le texte ne doit pas excéder 15 lignes;

* Des dessins en (02 exemplaires), s'il y a lieu,

* La quittance de paiement ou le chèque barré libellé au nom de l'INAPI, d'un montant de douze mille cinq cent 12 500,00 dinars.

II est généralement recommandé de demander une recherche d'antériorité parmi les brevets protégés qui produisent leurs effets en Algérie et une recherche sur l'état de la technique afin de mieux juger de l'opportunité de breveter ou non. Les recherches d'antériorités et celles sur l'état de la technique sont subordonnées au paiement d'une taxe de deux mille quatre cent (2 400,00) dinars pour la première et deux mille cinq cent (2 500,00) dinars en Hors Taxe pour la seconde.

Un dépliant intitulé « **Comment protéger une invention en Algérie ?** » est distribué gratuitement par les services de l'INAPI compétents en la matière.

TAXES EN MATIERE DE BREVET

Codes	Taxes pour les demandes de brevets d'invention et certificats d'addition	Tarif actuel
762-01	Taxe de dépôt et de première annuité ……	7.500
762-02	Taxe de dépôt de certificat d'addition……....	7.500
762-03	Taxe de revendication de priorité……..	2.000
762-04	Taxes de publication de brevet d'invention…….	5.000
	Taxes d'annuités	
762-11	de la 2éme à la 5éme annuité……	5.000
762-12	de la 6éme à la 10éme annuité……..	8.000
762-13	de la 11éme à la 15éme annuité……...	12.000
762-14	de la 16éme à la 20éme annuité……	18.000
	Taxes supplémentaires	
762-21	Taxe de publication des brevets d'invention et des certificats d'addition, par tranche de 5 pages en plus des 10 premières…….	5.000
762-22	Taxe de publication des dessins :	
	- Petit format par feuille au delà de 3…….	400
	- Grand format au delà de 2…….	1.000
762-23	Taxe de rectification autorisée d'erreur matérielle :	
	- pour la première……	750
	- pour chacune des suivantes……..	1.400
762-24	Taxe de transformation en brevet d'invention d'un certificat d'addition non délivrée……	1.500
762-25	Taxe d'inscription relative à une demande de brevet……...	1.200
762-26	Taxe d'inscription de cession ou concession d'un brevet……	2.500
762-27	Surtaxe de retard pour le paiement des annuités dans le délai de grâce de 6 mois……	Egale au montant de l'annuité impayée
762-28	Taxe de restauration……	5.000
	Taxes pour l'obtention de renseignements	
762-31	Taxe de délivrance d'une copie officielle par feuille……	400
762-32	Taxe d'authentification d'un fascicule imprimé d'un brevet d'invention……	400
762-33	Taxe de délivrance d'un état des annuités d'un brevet d'invention……	500
762-34	Taxe de délivrance d'une copie certifiée d'inscription au registre spécial des brevets……..…	600
762-35	Taxe de recherche d'antériorité par objet……..	2.400

Brevets d'inventions délivrés

Codes « INID» normalisés recommandés et minimum requis pour l'identification des données bibliographiques des brevets

(11) Numéro de publication

(21) Numéro de dépôt de la demande

(22) Date de dépôt de la demande

(30) Données relatives à la priorité

(73) Nom du ou des titulaires

(74) Nom du mandataire

(54) Titre de l'invention

(11) **3096** **(22)** **10 Octobre 2000**

(21) **000144**

(30) GB 9924042.6 du 11.10.1999
GB 0018667.6 du 28.07.2000

(73) PFIZER INC.
235 East 42nd Street, New York, NY 10017
ETATS-UNIS D'AMERIQUE.

(74) **M. Sator**

(54) **PROCEDE POUR LA PREPARATION DE DERIVES DE PYRAZOLO [4,3-d] PYRIMIDINE-7-ONE-3 PYRIDYLSULFONYLE, ET INTERMEDIAIRES UTILISES**.

(57) L'invention concerne un procédé pour la préparation d'un composé de formule (I)

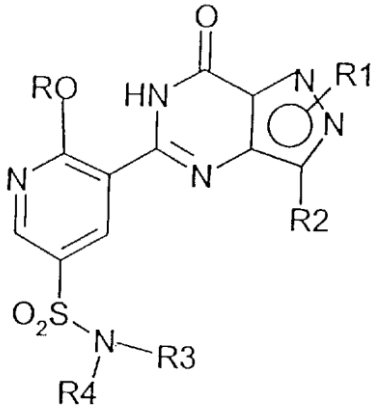

(I)

dans laquelle R, R^1, R^2, R^3 et R^4 représentent divers radicaux organiques. Il comprend également un procédé pour la préparation de leurs intermédiaires.
Application : obtention de composés de formule (I) en un plus haut rendement, en un plus petit nombre d'étapes.

---

(11) **3097** **(22)** **18 Novembre 2000**

(21) **000149**

(30) FR 99 146006 du 19.11.1999

(73) SOCIETE CIVILE DE BREVETS MATIERE.
17, Avenue Aristide Briand, 15000 Aurillac, FRANCE.

(74) **M. Sator**

(54) **TABLIER DE PONT METALLIQUE ET PROCEDE DE CONSTRUCTION D'UN PONT COMPORTANT UN TEL TABLIER.**

(57) L'invention a pour objet un tablier pour un pont métallique comprenant au moins deux poutres longitudinales (1, 1´) reliées par une pluralité d'entre-toises transversales (2) et sur lesquelles repose un platelage (4).Conformément à l'invention, chaque poutre longitudinale (1) est constituée par assemblage bout à bout d'une série d'éléments métalliques préfabriqués en forme de caissons creux tubulaires (10) à section transversale polygonale qui s'étendent chacun sur une longueur (L) compatible avec les moyens de transport et de levage, au moins certains caissons (10,10´) de deux poutres voisines (1, 1´) étant reliés deux à deux par une pluralité d'entretoises constituées chacune d' un tube métallique (2).
L'invention permet, en particulier, la réalisation rapide de ponts provisoires ou la reconstruction de ponts détruits en partie.

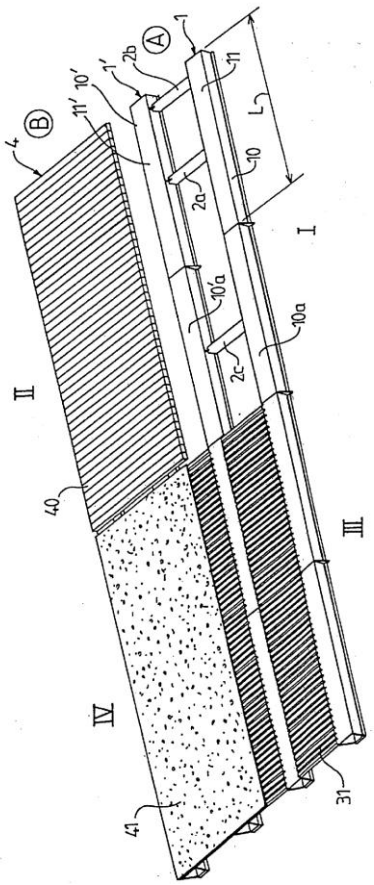

FIG.1

---

(11) **3098** **(22)** **18 Novembre 2000**

(21) **000150**

(30) DE 199 55 973.2-25 du 19.11.1999

(73) PFLEIDERER INFRASTRUKTURTECHNIK GmbH & CO.KG.
Ingolstadter StraBE 51 D-92318 Neumarkt, ALLEMAGNE.

(74) **Abu Ghazalleh Intellectual Property**

(54) TUBE FILTRANT DESTINE A ETRE INTRODUIT DANS UN TROU DE FORAGE DANS LE SOL, AINSI QUE PROCEDE POUR SA FABRICATION.

(57) Un tube filtrant destiné à être introduit dans un trou de forage dans le sol, pour le filtrage d'un liquide stocké ou retenu dans le sol, comprend un tube de support 10 présentant des ouvertures de passage de liquide 12 et, disposée du côté extérieur de celui-ci, une couche filtrante 11 poreuse, en une matière plastique rapportée par frittage.

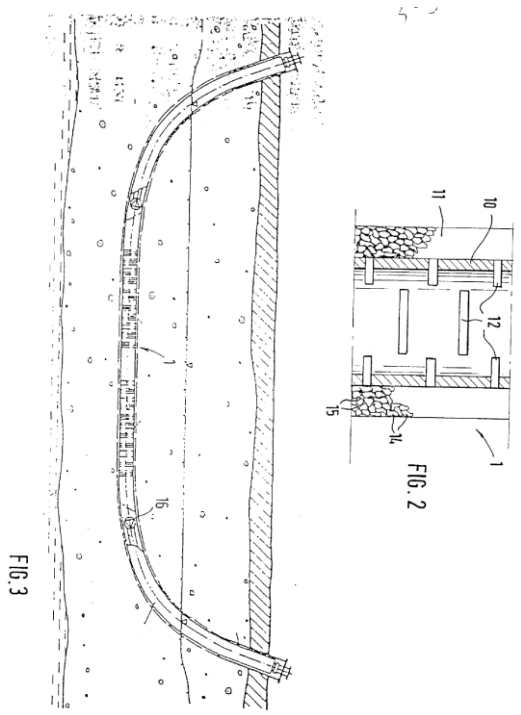

---

(11) 3099 **(22) 22 Novembre 2000**

(21) 000151

(30) FR 9914668 du 22.11.1999

(73) TECHNAL.
270, Rue Léon Joulin F-31037 Toulouse,
FRANCE.

(74) A. Boukrami

(54) NOUVEAU CHÂSSIS DE PORTE OU FENÊTRE COULISSANTE.

(57) Châssis d'ouvrant de porte ou fenêtre coulissante, formé de profilés de maintien des côtés d'un panneau central (5, 6), notamment vitré, de forme générale rectangulaire, apte à être monté à coulissement dans un dormant fixe (2) constitué d'un cadre entourant l'ouvrant (3, 4) et comprenant des profilés inférieur (9) et supérieur (10) horizontaux, caractérisé en ce qu'il est uniquement constitué d'une traverse inférieure horizontale (11) et d'un montant vertical (12) formant avec la traverse deux côtés contigus de ce châssis contre lesquels s'appliquent deux côtés correspondants du panneau central, les deux autres côtés de celui-ci étant dépourvus de profilés de maintien.

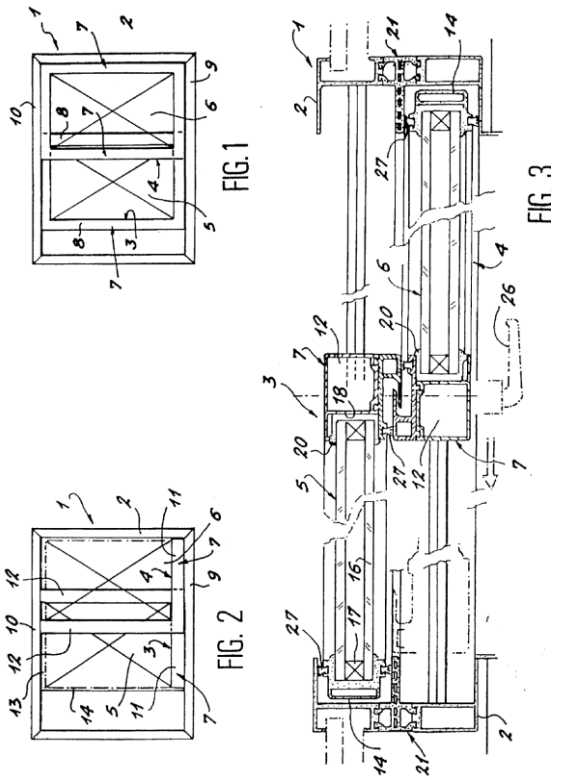

---

(11) 3100 **(22) 22 Novembre 2000**

(21) 000152

(73) JLM TECHNOLOGY LTD.
Suite 120, 952 Echo Lane, Houston,
Texas 77024,
ETATS-UNIS D'AMERIQUE.

(74) A. Boukrami

(54) LES METHODES POUR CONVERTIR LES ALKANES ET ALKENES INFERIEURS VERS LES ALCOOLS ET DIOLS.

(57) Cette présente invention est dirigée aux méthodes pour convertir les alkanes et alkenes inférieurs aux alkanols et diols correspondants. Dans ces méthodes de cette présente invention, le gaseous halogène de préférence bromine est produit par la décomposition du métal halide dans un liquide ayant un point fondu au-dessous et un point d'ébullition au-dessus de la décomposition de la température du métal halide. Le liquide préféré est dissoud, ferric chloride hydraté maintenu à une température entre environ 37-280 °C. L'alkane ou al kene inférieur est halogène dans une phase de réaction à gaz avec le produit d'halogène.

L'alkyl halide ou alkyl dihalide est contacté avec un métal hydroxide de préférence la solution d'eau de ferric hydroxide pour régénérer le métal halide et produire l'alkanol ou diol inférieur correspondant. Cette présente invention est particulièrement efficace pour convertir le méthane au méthanol en utilisant ferric bromide pour fournir l'halogène.

---

(11) 3101 **(22) 29 Novembre 2000**

(21) 000154

(30) US 09/454.074 du 02.12.1999

(73) OSI PHARMACEUTICALS, INC.
106 Charles Lindbergh, Boulevard, Uniondale, New York 11553,
ETATS-UNIS D'AMERIQUE.

(74) M. Sator

(54) COMPOSES SPECIFIQUES DES RECEPTEURS DE L'ADENOSINE A1 ET A3 ET LEURS UTILISATIONS.

(57) Cette invention se rapporte à des composés qui inhibent spécifiquement le récepteur d'adénosine A_1 et A_3 et à l'utilisation de ces composés pour traiter des maladies associées aux récepteurs d'adénosine A_1 et A_3 chez un sujet.

---

(11) 3102 **(22) 09 Décembre 2000**

(21) 000155

(30) US 60/169.856 du 08.12.1999
US 60/202.269 du 05.05.2000

(73) PHARMACIA CORPORATION.
5200 Old Orchard Road, Skokie, Illinois 60091,
ETATS-UNIS D'AMERIQUE.

(74) M. Sator

(54) COMPOSITION VALDECOXIB.

(57) On met à disposition des compositions pharm ceutiques comprenant du valdecoxib particulaire en une quantité d'environ 1 mg à environ 100 mg et un ou plusieurs excipients acceptables en pharmacie. Les compositions sont utiles dans le traitement ou la proph laxie d'états et de troubles à médiation par la 2 cyclooxygénase.

---

(11) 3103 **(22) 29 Novembre 2000**

(21) 000158

(30) FR 0000095 du 05.01.2000

(73) WARNER LAMBERT COMPANYA.
201, Tabor Road, Morris Plains, NJ 07950,
ETATS-UNIS D'AMERIQUE.

(74) M. Sator

(54) NOUVELLES PYRAZOLO [4, 3-e] DIAZEPINES SUBSTITUEES, COMPOSITIONS PHARMACEUTIQUES LES CONTENANT, UTILISATION A TITRE DE MEDICAMENT ET PROCEDES POUR LEURS PREPARATION.

(57) L'invention a pour objet de nouvelles pyrazolo [4, 3-e] diazépines substituées de formule générale :

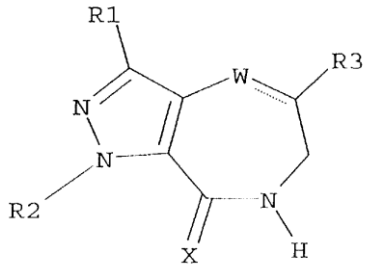

I

les compositions pharmaceutiques les contenant, leur utilisation à titre de médicament et les procédés pour leur prépaparation.

---

(11) 3104 **(22) 02 Juillet 2000**

(21) 000119

(73) LAHACHEMI TAHAR.
Aoulef El Kabir, Timokten 01300, Adrar,
ALGERIE.

(54) NOUVEAU FONGICIDE POUR LUTTER CONTRE LA FUSARIOSE DU DATTIER ET D'AUTRES MALADIES PHYTOPATHOGENES ET PROCEDE POUR SON OBTENTION.

(57) L'invention se rapporte à un nouveau fongicide pour lutter contre la fusariose du claltier, plus connu sous le nom de «bayoud» et d'autres maladies phytopathogènes et se rapporte également au procédé d'obtention de ce produit. Il constitue également un moyen efficace de lutte contre la maladie du SIDA; la syphilis et le diabète.
Le produit selon l'invention en question est préparé à partir d'une plante désertique et xérophile vivant au sein des oueds des régions arides. La plante utilisée est en soi la coloquinte (Citrullus colocyntliis) de la famille des Cucurbitacées. La partie utilisée, est son fruit dont la couche externe (partie charnue) est très amère. Alors, le principe toxique est retrouvé au niveau du fruit, pulpe et graine sous forme de triterpenes tetracyclines d'ou il

serait intéressant de se débarrasser de la pulpe et la graine.

---

(11) 3109 **(22) 11 Mars 2000**

(21) 00043

(73) DJENANE FAOUZI.
03, Rue Tidjani El Hadi, Annaba, ALGERIE.

(54) SYSTEME DE REGULATION AUTOMATIQUE DES FEUX DE ROUTE ET FEUX DE CROISEMENT DES VEHICULES.

(57) L'éblouissement des feux de route des véhicules pendant la circulation de nuit, ces rayonnement lumineux agissent sur une plaque photovoltaïque sensible placée à l'avant du véhicule et se convertissent en signaux électrique, ces derniers seront analysés dans un comparateur de tension qui agit à son tour sur le balancement du feu de route au feu de croisement et l'inverse.

---

(11) 3110 **(22) 16 Juin 2001**

(21) 010041

(30) IT MI2000A001359 du 16.06.2000

(73) 1/ CHRISTIAN PIO PEDULLA
Via Monte Grappa, 9,20124, Milano, ITALIE
2/ GIANFILIPPO PAGLIACCI
Via Cassiodoro, 12,20145, Milano, ITALIE.
3/ EGIDIO MOTTA
Viale Italie, 72,20099 Sesto San Giovanni, Milano, ITALIE.
4/ PAOLO PIZZOLLA.
Via Ramazzotti, 12,20052 Monza, Milano, ITALIE.

(74) A. Boukrami

(54) PRISE MULTIPLE MOBILE DE COURANT ELECTRIQUE.

(57) Une prise multiple comprend une pluralité de sorties électriques individuelles (S, I) qui sont logées dans un support
(1) muni d'un câble (C) et d'une fiche (P) servant à amener l'énergie électrique auxdites sorties (S, I). Ledit support (1) est composé de plusieurs éléments (2) qui sont articulés à charnière sur le même axe (a), chaque élément pouvant tourner librement par rapport aux éléments (2) adjacents. Chacun desdits éléments
(2) loge au moins une, de préférence deux, opposées entre elles, et jusqu'à quatre, desdites sorties individuelles (S, I).

---

(11) 3111 **(22) 23 Juin 2001**

(21) 010043

(30) JP 2000-189573 du 23.06.2000

(73) JGC CORPORATION..
2-1, Otemachi 2-chome, Chiyoda-ku, Tokyo, JAPON.

(74) A. Boukrami

(54) PROCEDE DE PRODUCTION DES OLEFINES INFERIEURES.

(57) Est décrit un procédé pour produire des oléfines inférieures, comprenant :
(A) une étape dans laquelle un fluide mixte (I) contenant du monoxyde de carbone et de l'hydrogène et contenant en outre du diméthyléther et du méthanol en un rapport en poids diméthyléther/méthanol de 25/75 à 95/5 est séparé en un composant gazeux (II) et un composant liquide (III) par des moyens de séparation gaz/liquide sous haute pression (3), puis le composant gazeux (II) est séparé en un gaz résiduel et du diméthyléther, et le diméthyléther séparé est laissé à rejoindre le composant liquide (III) pour donner un composant liquide (IV) ayant un rapport en poids diméthyléther/méthanol de 30/70 à 90/10, et
(B) une étape dans laquelle la pression du composant liquide (IV) est relâchée, et ensuite le composant liquide (IV) est introduit dans des moyens de production d'oléfines (7) pour produire une fraction d'oléfines inférieures (V) contenant de l'éthylène et de propylène.
Conformément à l'invention, des oléfines inférieures sont produites à partir d'un fluide mixte (I) contenant du DME et du méthanol en un rapport spécifique. Par conséquent, la réaction pour synthétiser un composé oxygéné et la réaction pour produire des oléfines inférieures peuvent être toutes deux mises en œuvre dans des conditions plus ménagées par comparaison avec le cas où des oléfines inférieurs sont produites à partir de méthanol uniquement, et donc les coûts en énergie et en équipement peuvent être fortement réduits.
Conformément à l'invention, en outre, on peut produire efficacement des oléfines inférieures contenant de l'éthylène et du propylène en un rapport souhaité.

---

(11) 3112 **(22) 23 Juin 2001**

(21) 010044

(73) BOUNOUAR BOUSSAD.
Village Tigrine, Commune de Mekla 15350, Tizi-Ouzou, ALGERIE.

(54) MONTE CHARGE MANUEL

(57) La présente invention concerne tin monte charge manuel, qui consiste à soulever des charges importantes du sol à un niveau supérieur avec un effort très faible.

(Ex: pour soulever une charge de 2000 Kg, on n'a besoin d'appliquer qu'une force dc 7 Kg environ sur la manivelle du monte charge).
Le monte charge manuel est composé de 04 sous—ensembles démontables, ce qui facilite son transport et son installation. Il peut être transporté par une seule personne et fixé avec vis et/ou avec un contre poids sur une dalle d'un bâtiment.
Le monte charge manuel est d'une construction robuste, la mécanique qui le compose est très simplifiée, les bagues et les pièces de contact sont en acier dur trempé et ne nécessite aucun entretien particulier.
Le monte charge manuel existe en plusieurs modèles différents, ceux-ci sont en fonction de la charge à soulever.
Le monte charge manuel est destiné pour des usages multiples, il est très recommandé particulièrement en bâtiment.

---

(11) 3113 **(22) 25 Juin 2001**

(21) 010045

(73) BOUDEMAG DJALLILA
Chez Dr Tir Zahia, Cité Frères Fared Bat N° 92
Aïn el Bey, Costantine,
ALGERIE.

(54) SYNTHESE DE NOUVEAUX COMPOSES ANTIACIDES EN VUE DE LEUR APPLICATION PHARMACEUTIQUE ET MEDICALE.

(57) La présente invention s'inspire des études de recherche menées sur des composés minéraux en vue de leur utilisation comme anti-acide dans le domaine pharmaceutique et médical.
Les résultats de travaux de recherche obtenu nous ont conduit à proposer deux produits :
Le premier est constitué d'un mélange d'hydroxyde d'aluminium et d'un dérivé de phosphate de magnésium.
Le second est un dérivé du phosphate de magnésium pure. Les différentes méthodes d'analyses: RX, lR, analyse élémentaire, analyse microscopique, nous ont permis l'identification de ces deux produits.
La cinétique de neutralisation de l'acide chlorhydrique a permis l'évaluation des pH finaux de neutralisation pH.
Un essai de toxicité a été effectué sur des souris par injection intrapéritoniale du produit anti-acide. L'observation des souris (évolution pondérale, activité motrice, état tégumentaire) a duré 14 jours.
Les résultats préliminaires de l'essai n'ont révélé aucun effet toxique du produit

---

(11) 3114 **(22) 27 Juin 2001**

(21) 010046

(30) US 09/757.458 du 09.01.2001
US PCT/US01/00825 du 11.01.2001
US 09/884.381 du 19.06.2001

(73) E.I. DU PONT DE NEMOURS AND COMPANY.
Wilmington, Delaware,
ETATS-UNIS D'AMERIQUE

(74) A. Boukrami

(54) PROCEDE AMELIORE POUR LA PRODUCTION D'ACIDES CARBOXYLIQUES.

(57) Procédé amélioré pour la production d'acides carboxyliques ou leurs esters par une oxydation en phase liquide catalytique d'un précurseur correspondant dans un solvant adapté, comprenant l'amenée des réactifs vers une première zone de réaction d'oxydation à haute pression et à un rapport de solvant élevé, caractérisé en ce que la montée d'oxygène est limitée à moins de 50% de l'oxygène requis pour la conversion totale du précurseur dans son acide carboxyhque correspondant, et l'amenée du milieu réactif en résultant vers une seconde zone de réaction d'oxydation.

---

(11) 3115 **(22) 27 Juin 2001**

(21) 010047

(30) US 09/837.971 du 19.04.2001
US 09/884.342 du 19.06.2001

(73) E.I. DU PONT DE NEMOURS AND COMPANY.
Wilmington, Delaware,
ETATS-UNIS D'AMERIQUE.

(74) A. Boukrami

(54) PROCEDE AMELIORE POUR LA PRODUCTION D'ACIDES CARBOXYLIQUES.

(57) Procédé amélioré pour la production d'acides carboxyliques ou leurs esters par une oxydation en phase liquide catalytique d'un précurseur correspondant dans un solvant adapté, comprenant l'amenée des réactifs vers une première zone de réaction d'oxydation à rapport de solvant élevé, caractérisé en ce que la montée d'oxygène est limitée à moins de 50% de l'oxygène requis pour la conversion totale du précurseur dans son acide carboxylique correspondant, et l'amenée du milieu réactif en résultant vers une seconde zone de réaction d'oxydation.

---

(11) 3116 **(22) 27 Juin 2001**

(21) 010048

(30) US 09/757.458 du 09.01.2001
US 09/757.455 du 10.01.2001
US PCT/US01/00825 du 11.01.2001
US PCT/US01/00826 du 11.01.2001
US 09/884.184 du 19.06.2001
US 09/884.381 du 19.06.2001

(73) E.I. DU PONT DE NEMOURS AND COMPANY.
Wilmington, Delaware,
ETATS-UNIS D'AMERIQUE.

(74) **A. Boukrami**

(54) **PROCEDE POUR AUGMENTER LA CAPACITE DE PRODUCTION D'UN REACTEUR D'OXYDATION.**

(57) La présente invention concerne une méthode permettant d'augmenter la capacité de production d'un réacteur d'oxydation conventionnel pour l'oxydation en phase liquide catalytique du paraxylène en organisant la réaction d'oxydation dans une première zone de réaction à haute pression et rapport de solvant élevé, puis dans un réacteur conventionnel.

---

(11) **3117** **(22)** **18 Juillet 2001**

(21) **010051**

(30) US 60/219.388 du 19.07.2000
US 09/905.094 du 13.07.2001

(73) E.I. DU PONT DE NEMOURS AND COMPANY.
Wilmington, Delaware,
ETATS-UNIS D'AMERIQUE.

(74) **A. Boukrami**

(54) **PRODUCTION D'ACIDES CARBOXYLIQUES AROMATIQUES**.

(57) Procédé pour la production d'un acide carboxylique aromatique comprenant le contact, en présence d'un catalyseur, au sein d'un réacteur à flux continu, d'un ou plusieurs précurseurs de l'acide carboxylique aromatique avec un oxydant, ledit contact étant effectué avec ledit précurseur(s) et l'oxydant dans un solvant aqueux comprenant de l'eau dans des conditions surcritiques ou quasisurcritiques, proches du point surcritique, de sorte que lesdits précurseurs, oxydant et solvant aqueux constitue une phase homogène substantiellement unique dans la zone de réaction, caractérisé en ce que le contact d'au moins une partie dudit précurseur avec ledit oxydant est simultané au contact avec ledit catalyseur avec au moins une partie dudit oxydant.

---

(11) **3118** **(22)** **26 Juillet 2001**

(21) **010053**

(73) LASSAL CHERIF
166, Rue Mohamed Belouizdad, Alger,
ALGERIE.

(54) **SYSTEME D'INDICATION ET LECTURE DE LA SIGNALISATION DU CODE DE LA ROUTE PAR UN PROCEDE ELECTRONIQUE A PARTIR D'UN VEHICULE**.

(57) L'invention concerne un système électronique qui améliore la vitesse et la facilitée de réflexion du conducteur, afin de mieux saisir et comprendre la signification de chaque indication du code de la route, à partir de son véhicule.
La différence essentielle de cette technique par rapport à celle qui est utilisé dans les panneaux d'indications routiers, réside dans le moyen que utilisent les conducteurs pour saisir l'information sur les indications qui comporte Les panneaux et qui est le moyen visuel.
Etant donné que le système réalisé de cette nouvelle technique, fait lire avec une voix vocale, aux conducteurs, la signification de chaque plaque.
La réalisation pratique de l'idée inventée est constituée de deux systèmes électroniques.
- Le premier système est une réalisation électronique d'un émetteur qui émet en permanence un signale codé qui correspond à une indication du code de la route.
- Le deuxième système de la réalisation électronique est le module récepteur dont son rôle est de capter le signal émis par l'émetteur et après l'avoir décodé il fait allumer une led et il actionne un bip sonore, cela correspond à mettre en garde le chauffeur ensuite il fait produire avec un son audible, la prononciation d'une phrase, dont elle indique le code de la route qui doit être appliqué dans la rue ou le véhicule ce trouve.

---

(11) **3119** **(22)** **28 Juillet 2001**

(21) **010054**

(30) DE 100 36 818.2 du 28.07.2000

(73) SOLVAY PHARMACEUTICALS GMBH
Hans-Backler-Allée 20, D-30173 Hannover,
ALLEMAGNE.

(74) **M. Sator**

(54) **NOUVEAUX DERIVES DE N-TRIAZOLYLMETHYL-PIPERAZINE COMME ANTAGONISTES DES RECEPTEURS DE LA NEUROKININE.**

(57) Il est décrit de nouveaux dérivés de N-triazolyl méthyl pipérazine à action antagoniste des récepteurs de neurokinine et de formule générale I,

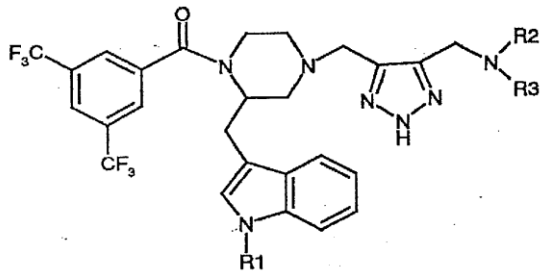

dans laquelle R', R2 et R3 ont la signification indiquée dans la description, ainsi que des médicaments contenant ces composés. Il est en outre décrit des procédés de préparation des nouveaux composés et des produits intermédiaires de ce procédé.

---

(11) 3120 **(22) 07 Août 2001**

(21) 010056

(73) ZEINO RAFAHAT épouse ABDOU
66, Boulevard Saïd Touati, Bab el-Oued, Alger,
ALGERIE.

(54) PROCEDE DE FABRICATION D'UN INSECTICIDE PATEUX A USAGE DOMESTIQUE ET INDUSTRIEL.

(57) La présente invention a pour objet des produits pour la lutte contre les cafards et les autres insectes nuisibles, comportant au moins une matière active, toxique pour les insectes visés et au moins une substance attractive (aliments naturels) pour les dits insectes.
Les compositions selon l'invention agissent semble t-il essentiellement dans la destruction du système digestif des insectes.
Les compositions ne sont pas toxiques pour l'être humain et les animaux à sang chauds et peuvent être utilisés dans les locaux à usage d'habitation.
Les compositions restent efficaces en permanence puisque les matières actives toxiques ne se dégradant pas avec le temps et puisque la décomposition est évitée par un conservateur.

---

(11) 3121 **(22) 20 Août 2001**

(21) 010059

(73) BOUHADJAB ABDEL-ALI
46, Rue Cité EL- Feth, Maghnia,
Tlemcen,
ALGERIE.

(54) NOUVELLE CONCEPTION POUR JEUX EDUCATIF (jeux des drapeaux).

(57) La présente invention concerne une nouvelle conception pour jeu éducatif (c'est un jeux des drapeaux) grâce un sous-ensemble de l'appareil (1 Fig.A) Le but est de connaître les drapeaux des pays du monde entier et leur quelques caractéristiques, c'est un jeu induviduel et éducatif, utile pour tous le monde et presque à tout âge. Le principe et de choisir un drapeau parmi plusieurs ; placé sur un rouleau (23) à doubles parois (Fig.C); le but et de reformer ce même drapeau à partir des billes (5) de différentes couleurs n'élarigés à l'intérieur d'une partie sphérique (3, 4, 6) transparente visible et plombée ; avec le bloc extérieur de l'appareil (1). Cet ensemble des billes (5) passe par un mécanisme (12, 9. 10. 7) manuel pour les faire trier et classer dans le bon ordre dans un tableau (Il). Pour avoir une autre partie ; on tir sur le bouton (18 Fig. A). Le tableau (11) se décharge par des billes (5) directement au magasin de stock (22 Fig.A'.

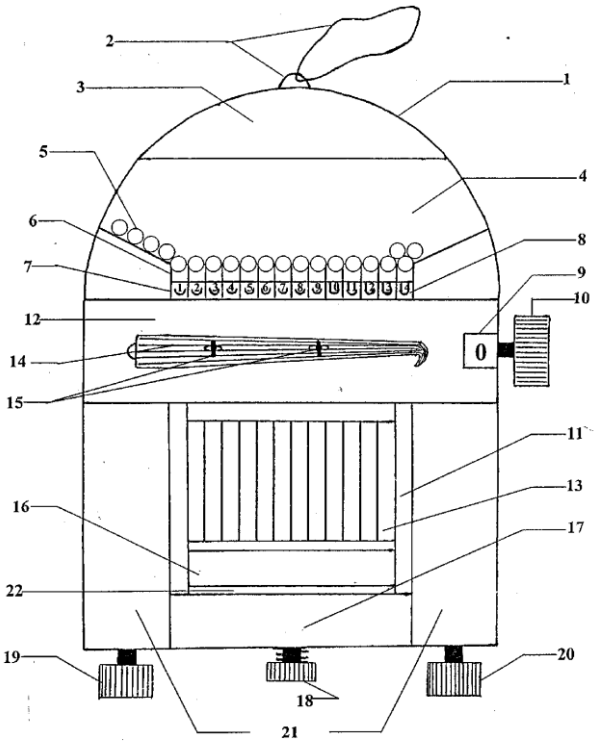

Figure : A

---

(11) 3122 **(22) 13 Janvier 2001**

(21) 010003

(30) US 09/481.811 du 12.01.2000
US 09/757.458 du 09.01.2001
US 09/757.455 du 10.01.2001

(73) E.I. DU PONT DE NEMOURS AND COMPANY.
Wilmington, Delaware,
ETATS-UNIS D'AMERIQUE.

(74) A. Boukrami

(54) METHODE POUR AUGMENTER LA CAPACITE DE PRODUCTION DU REACTEUR D'OXYDATION.

(57) La présente invention concerne un procédé pour augmenter la capacité de production d'un réacteur d'oxydation conventionnel pour l'oxydation en phase liquide catalytique de paraxylène, par étagement de la réaction d'oxydation dans une première zone réactionnelle sous haute pression ayant une forte proportion de solvant, suivie du réacteur conventionnel.

---

(11) 3123 **(22) 13 Janvier 2001**

(21) 010002

(30) US 09/481.811 du 12.01.2000
US 09/757.458 du 09.01.2001

(73) E.I. DU PONT DE NEMOURS AND COMPANY.
Wilmington, Delaware,
ETATS-UNIS D'AMERIQUE.

(74) A. Boukrami

(54) PROCEDE AMELIORE POUR PRODUIRE DES ACIDES CARBOXYLIQUES.

(57) Procédé amélioré pour la production d'acides carboxyliques ou de leurs esters par oxydation en phase liquide catalytique d'un précurseur correspondant dans un solvant approprié comprenant les étapes consistant à introduire les réactifs dans une première zone réactionnelle d'oxydation dans un rapport de pression élevée et de solvant élevé, dans laquelle l'absorption d'oxygène a une valeur inférieure à 50 % de l'oxygène requis pour la conversion complète du précurseur en son acide carboxylique correspondant, puis à introduire le milieu réactionnel résultant dans une seconde z one réactionnelle d'oxydation.

---

(11) 3124 **(22) 22 Février 2000**

(21) 000034

(30) BE 99 02603 du 25.02.1999

(73) SOFITECH N.V..
140, Rue de Stalle, B-1180 Uccle-Bruxelles,
BELGIQUE.

(74) Abu Ghazalleh Intellectual Property

(54) PROCEDE DE CIMENTATION ET APPLICATION DE CE PROCEDE A DES CIMENTATIONS DE REPARATION.

(57) L'invention a pour objet un procédé de cimentation d'un puits pétrolier ou analogue comportant l'injection d'un coulis de ciment comportant un tensioactif, et le moussage dudit coulis avant de laisser prendre le ciment, le coulis utilisé ayant une teneur en eau tres faible (inférieure à 50% en volume pour des systèmes à base de ciment de taille ordinaire inférieure à 72% en volume pour des systèmes à base (le micro-ciment).

---

(11) 3125 **(22) 15 Septembre 2001**

(21) 010064

(30) US 09/669.190 du 25.09.2000

(73) PETROLEUM RESEARCH AND DEVELOPMENT N.V
62, Willemstad, Curaçao,
Antilles Néerlandaises.

(74) M. Sator

(54) MOTEUR DE TREPAN DE CAROTTAGE AMELIORE ET PROCEDE POUR OBTENIR UN ECHANTILLON DE CAROTTE DE MATERIAUX.

La présente invention concerne un trépan de carottage amélioré pour utilisation dans l'obtention d'un échantillon de carotte de la paroi latérale d'un trou de forage percé. Elle fournit une possibilité de commande de la rotation, de l'extension et de la rétraction du trépan de carottage (18) par rapport à la paroi latérale, sans faire intervenir de liaisons de positionnement compliquées et en conservant l'espace devant être utilisé dans des outils minces prévus pour une utilisation en fond de puits. Le trépan comprend un moteur de mise en rotation (24) et un moteur de poussée (34)

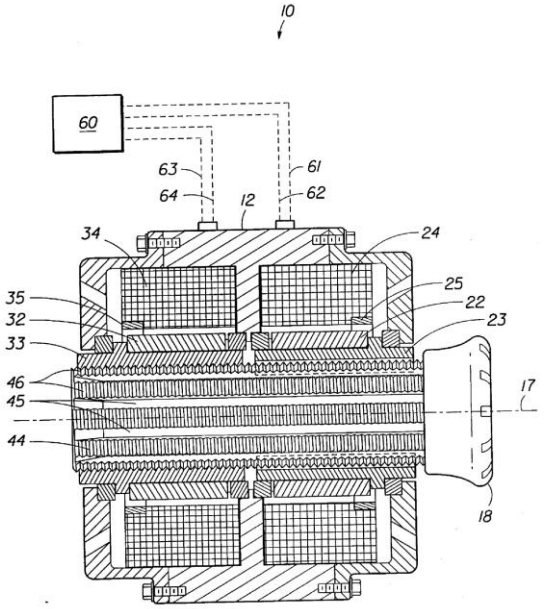

FIG. 1

---

(11) 3126 **(22) 21 Octobre 2001**

(21) 010068

(73) LAOUARI AREZKI
Aït Houari Assi Youssef 1543, Tizi-Ouzou,
ALGERIE.

(54) PROCEDE ASSURANT UNE FINITION COMPLETE D'UN CORPS CREUX ET MOULE.

(57) L'invention concerne, la transformation d'un produit dit semi-fini ou objet creux (A2E) à un produit fini, et le moulage d'autres qui sont ajustés suivant le premier produit (A2).
Le procédé commence, par l'opération de moulage d'une couche décoratrice (B) posant en suite une couche adhésive du mortier (D) sur laquelle on pose l'objet creux (E). Ou on commence par le moulage d'une couche décoratrice (B), on posant en suite de béton du remplissage (C). Pour les produits de grande taille, on leurs ajoutes l'armature (fig E3) au milieu de remplissage.
Et les produits qui doivent remplir verticalement (figE2), on pose l'armature d'abord on réservant un espace de remplissage du béton en ciment décoré.
Après un séchage de 24 heures pour les produits à petite taille et 36 heures pour les produits à grande taille, on termine par l'opération de meulage de toute la surface décoratrice (A) de produit.

---

(11) 3127 **(22) 23 Octobre 2001**

(21) 010069

(73) 1/ BENYAHIA AMAR 2/ SABA AISSA
Tous deux à Village Ighil OuAntar,
M'cisna, Seddouk, Béjaïa,
ALGERIE.

(54) ASPIRATEUR A USAGE MEDICAL ET CHIRURGICAL, FONCTIONNE D'UNE MANIERE ANALOGUE DANS LES HOPITAUX ET CLINIQUES.

(57) Aspirateur à usage médical et chirurgical fonctionne d'une manière analogue dans les hôpitaux et clinique.
L'invention concerne l'aspirateur à usage médical et chirurgical fonctionnant d'une manière analogue dans les hôpitaux et clinique.
Il est constitue d'un châssis avec quatre roues (20-19) qui porte un moteur avec pompe (24-23) qui est relié au silencieux (25) au raccord de refoulement. I d'admission reliée au huiler (22) et au clapet (21) qui est relié au distributeur (2) qui est relié au manomètre (6), ce dernier fixer au variateur de pression (9) cl l'autre part branché au flotteur (16) qui est fixer au joint bocal (35), qui est relié au joint bocal (17) qui est relié à l'opérateur avec un tuyau stérilisé (18) qui peut le commander avec un trangleur (38).
L'aspirateur l'invention et particulièrement destiné pour les services médicaux et chirurgicaux.

---

(11) 3128 **(22) 24 Octobre 2001**

(21) 010070

(30) FR 00 14 385 du 09.11.2000

(73) SORELEC, Société Française.
10, Rue de la Bionne, La Motte St Euverte,
45800 St Jean de Braye,
FRANCE.

(74) M. Sator

(54) PROCEDE ET INSTALLATION DE RECUPERATION D'UNE NAPPE FLOTTANTE A LA SURFACE D'UN LIQUIDE.

(57) «Procédé et installation de récupération d'une nappe flottant à la surface d'un liquide»
Procédé et installation de récupération du produit formant une nappe flottante à la surface de l'eau telle qu'une nappe de pétrole. L'installation comprend
• une tête de récupération (1) formée d'une enceinte (2) ayant en partie haute une entrée (3) pour le produit à récupérer et en partie basse (4) une sortie du produit récupéré, ainsi qu'un générateur de vortex créant dans l'enceinte un vortex dynamique (V) descendant dans l'enceinte (2) jusqu'à sa sortie (4),
• un moyen de flottaison (5) soutenant l'enceinte (2) pour maintenir son entrée (3) au niveau de la nappe à récupérer (8),
• une conduite (20) reliant la sortie de l'enceinte à un réservoir (31)

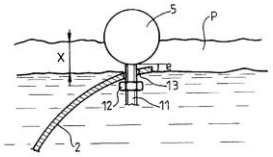

FIG.3

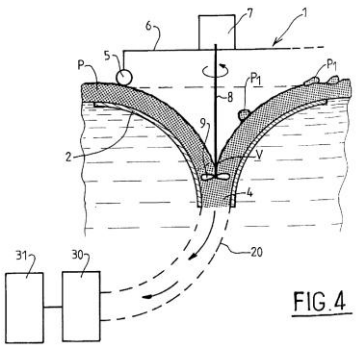

FIG.4

---

(11) **3129** **(22)** **28 Octobre 2001**

(21) **010071**

(73) ACHIR IBRAHIM
Villa N° 40 Kaïd Youcef, Cherchell, Tipaza, ALGERIE.

(54) **MOTEUR A TROIS PRINCIPES : SYNCHRONE, ASYNCHRONE ET DYNAMO.**

(57) Machines à trois principes : synchrone, asynchrone et dynamo.
Signifie l'indépendance des moteurs électriques de la source d'énergie reliée au réseau des stations centrale hydraulique et centrale thermique. Et le moteur à trois principes porte à son arrivée l'autonomie aux machines électriques pour gérer ces produits énergétiques, après rassemblement pour unifier ces organes dispersés en plusieurs types, et participer à l'autosuffisance dans une activité parallèle entre la production d'énergie électrique et la consommation mécanique, avec un système qu'on appel multi-opérationnelle qui donne la possibilité du déplacement à la machine électrique et de rentrée à la circulation afin d'exploiter cette indépendance à la disposition de l'homme. Pour donner preuve de sa capacité machinale dans la possibilité de conquérir le système traditionnel antiquité des moteurs à carburant cycle à 4 temps dans tous les domaines et assure à l'homme un avantage économique et antipollution, propreté, moins de problèmes de pannes, pré au démarrage dans des conditions climatiques variées (chaud et glaciale), silencieux, qualité d'option avec une compétence d'utilisation en véhicule particulier : engin,camion, machine industrielle isolée au réseau électrique, aviation et surtout dans les engins spatial et interplanétaire.

---

(11) **3130** **(22)** **29 Octobre 2001**

(21) **010072**

(30) US 09/699.681 du 30.10.2000

(73) ATOFINA CHEMICALS, INC.
2000 Market Street, Philadelphia 19103-3222, ETATS-UNIS D'AMERIQUE.

(74) **A. Boukrami**

(54) **VERRE RECOUVERT D'UNE COUCHE DE CONTROLE DU RAYONNEMENT SOLAIRE**.

(57) Est mis à disposition un verre à contrôle solaire qui a une transmission acceptable de la lumière visible absorbe la lumière ayant un longueur d'onde dans le proche infrarouge (NIR) et réfléchit la lumière dans l'infrarouge médian (IR médian de faible émissivité) conjointement avec une couleur présélectionnée à l'intérieur du spectre de lumière visible pour la lumière réfléchie. Est également mis à disposition un procédé de production du verre à couche à contrôle solaire amélioré. Le verre amélioré a une couche absorbant l'énergie solaire (NIR) comprenant de l'oxyde d'étain ayant un dopant tel que l'antimoine et une couche de contrôle de faible émissivité (faible émissivité) capable de réfléchir la lumière dans infrarouge médian et comprenant de l'oxyde d'étain ayant un dopant fluor et/ou phosphore. Une couche supprimant la couleur d'irisation séparée, telle que décrite dans la technique antérieure, n'est généralement pas nécessaire pour obtenir un aspect neutre (incolore) pour le verre à couche, toutefois une couche supprimant l'irisation ou d'autres couches peuvent être combinées avec l'assemblage à deux couches mis à disposition par la présente invention. Si on le souhaite, on peut utiliser des couches de contrôle solaire multiples et/ou de faible émissivité multiples. La couche NIR et la couche de faible émissivité peuvent être des parties séparées d'un film en oxyde d'étain unique puisque les deux couches sont composées d'oxyde d'étain dopé. Est également mis à disposition un procédé pour produire le verre à couche à contrôle solaire.

---

(11) **3131** **(22)** **03 Novembre 2001**

(21) **010073**

(30) US 09/712.373 du 14.11.2000

(73) PETROLEUM RESEARCH AND DEVELOPMENT N.V
de Ruyterkade 62, Willemstad, Curaçao, Antilles Néerlandaises.

(74) **M. Sator**

(54) **CHAMBRE A ECHANTILLONS AVEC EVACUATION DU VOLUME MORT**.

(57) Les objets décrits ci-dessus, ainsi que différents autres objets et avantages, sont obtenus par un module d'échantillonnage pour utilisation dans un outil adapté pour insertion dans un puits subsurface pour obtenir des échantillons de fluides. Le module d'échantillonnage comprend une chambre à échantillon pour recevoir et stocker le fluide sous pression, et un piston coulissant dans la chambre pour définir une cavité à échantillon et une cavité tampon, les cavités ayant des volumes variables déterminés par le déplacement du piston. Une première conduite d'écoulement est fournie pour faire communiquer le fluide obtenu d'une formation de subsurface à travers le module d'échantillonnage. Une deuxième conduite d'écoulement connecte la première conduite d'écoulement à la cavité à échantillon, et une troisième conduite d'écoulement connecte la cavité à échantillon soit à la première conduite d'écoulement, soit à un orifice de sortie. Une première vanne est installée sur la deuxième conduite d'écoulement pour contrôler l'écoulement du fluide depuis la première conduite d'écoulement jusqu'à la cavité à échantillon, et

une deuxième vanne est installée sur la troisième conduite d'écoulement pour contrôler l'écoulement du fluide sortant da la cavité à échantillon, disposition selon laquelle tout fluide pré-existant dans la cavité à échantillon peut être évacué de celle-ci à l'aide du fluide de formation dans la première conduite d'écoulement et les première et deuxième vannes.

---

(11) 3132 **(22) 05 Novembre 2001**

(21) 010074

(30) IT MI 2000A 002417 du 09.11.2000

(73) SNAMPROGETTI S.P.A.
Viale De Gasperi 16, San Donatto Milanese, Milan,
ITALIE.

(74) Dj. Bouchama

(54) PROCEDE POUR PRODUCTION D'HYDROCARBURES AVEC UN HAUT INDICE D'OCTANE A PARTIR DE MELANGE DE N-BUTANE/ISOBUTANE TEL QUE LES BUTANES BRUTES.

(57) Un procédé est décrit pour la production d'hydrocarbures avec un haut indice d'octane à partir de mélanges consistant essentiellement en n-butane et iso-butane (tel que par exemple les butanes brutes) comprenant une section de squelette d'isomérisation, une section de déshydrogénation de paraffines, une section d'hydrogénation sélective de butadiène, deux sections de conversion d'oléfines, dans laquelle l'isobutène est premièrement sélectivement transformé au moyen de la dimérisation et/ou de l'éthérification, suivi par les butènes linéaires au moyen de l'alcalisation, dans le but d'obtenir, en joignant les produits des deux sections de conversion, un produit ayant d'excellentes propriétés motrices (indice d'octane, volatilité et courbe de distillation).

---

(11) 3133 **(22) 07 Novembre 2001**

(21) 010075

(73) SIDI SAID TAHAR
Cité Nassim 274Lgts, BT 32 Porte 3, Gué de Constantine, Alger,
ALGERIE.

(54) UN RAPPORTEUR A TANGENTES EN FORME DE REGLE.

(57) L'invention concerne un dispositif permettant de trace les angles saillants à la tangente donnée. L'invention est constituée d'une règle (1) présentant une fente (2) centrée, son bord (10) permet à l'utilisateur de tracer le premier côté (9) de l'angle saillant (8) demandé. La fente (2) désigne deux parties (3) et (4) symétrique à l'axe de symétrie (5) de la règle (1) sur lesquelles sont gravées des lignes (6) une parmi elles (6) permet à l'utilisateur de tracer le deuxième côté (6) de l'angle saillant (8) demandé. Chaque ligne (6) gravée présente l'hypoténuse d'un triangle rectangle dont les longueurs des côtés de l'angle droit sont proportionnels à un rapport qui est la tangente de l'angle saillant (8) tracé par la ligne (6) et la ligne (9). L'intervalle de deux lignes (6) consécutives gravées est de 4mm sur le bord (10) de la fonte (2). Chaque partie (3) et (4), porte les nombres formant une graduation à tangente des angles saillants sous forme d'une suite arithmétique : sur la partie (3) la raison de la suite est 0.25 et dont le premier élément est 0.25 sur la partie (4) la raison de la suite est -0.25 et dont le premier élément est -0.25. Le dispositif selon l'invention est destiné à tracer des angles et des droites dans un repère.

---

(11) 3134 **(22) 14 Novembre 2001**

(21) 010078

(73) 1/ MG TECHNOLOGIE AGI
Bockenheimer Landstrass 73-77 D-60398 Francfort sur le main, ALLEMAGNE.
2/ AMONIA CASALE S.A.- CH-Ligano, SUISSE.

(74) M. Zizine

(54) PROCEDE DE PRODUCTION D'AMMONIAC A PARTIR D'UN MELANGE D'AZOTE ET D'HYDROGENE PROVENANT DE GAZ NATUREL.

(57) On envoie d'abord du gaz naturel en même temps que du gaz riche en NO_2 dans un reformeur autotherme où l'on produit à des températures de l'ordre de 900 à 1200°C sous une pression de 40 à 100 bar et en présence d'un catalyseur de craquage, un gaz de synthèse brut qui exprimé en matière sèches a une teneur en H_2 de 55 à 75% en volume, une teneur en CO de 15 à 30% en volume, une teneur en CO_2 de 5 à 30% en volume et un rapport en volume H_2:CO de 1,6 à 4. on refroidit le gaz de synthèse brut sortant du reformeur autotherme, on le fait passer dans une conversion catalytique pour transformer du CO en H_2 et on obtient un gaz de synthèse converti ayant une teneur en H_2 exprimée en matière sèches d'au moins 55% en volume et une teneur en CO d'au plus 8% en volume. Le gaz de synthèse converti est soumis à une épuration du gaz en plusieurs stades pour éliminer du CO_2 et du CH_4 et on produit un mélange N_2-H_2 que l'on envoie à une synthèse de l'ammoniac pour la production catalytique d'ammoniac. On peut transformer l'ammoniac produite dans la synthèse d'ammoniac au moins en partie en urée par réaction du CO_2.

Fig.1

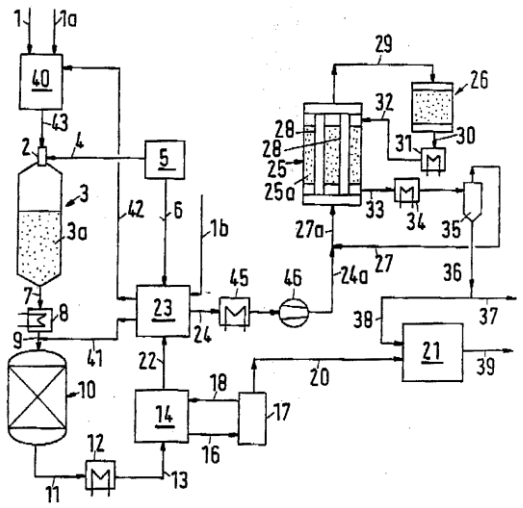

(11) **3135** **(22)** **18 Novembre 2001**

(21) **010079**

(73) FAHSSI MOHAMED NADIR
14, Rue Bounatiro Djelloul à Koléa,
Tipaza,
ALGERIE.

(54) **PROCEDE POUR APPLIQUER DES MOTIFS DERMIQUES FEMININS D'EMBELLISSEMENT.**

(57) Il s'agit d'un procédé consistant à mettre en place des adhésifs permettant une décoration corporelle totale ou partielle féminine grâce à la mise en place d'adhésifs dermiques perforés au préalable selon des dessins.
Ce procédé donne d'excellents résultats avec entre autres colorations :
- le henné.
- les crayons de cosmétiques.
- le bronzage aux rayons ultra- violets et auto-bronzants.
L'adhésif d'embellissement comme les dessins obtenus sur la peau doivent être dissimulés sous les vêtements.

---

(11) **3136** **(22)** **18 Novembre 2001**

(21) **010080**

(73) Ets CHEBEL TOUFIK
Rue Cherif Chalabi Coop- Yasmine N 16
Blida, ALGERIE.

(54) **ARMOIRE A COMMANDE NUMERIQUE MULTIDIMENSIONNELLE POUR LE FONCTIONNEMENT D'UNE DEBOBINEUSE-COUPEUSE A PAPIER ET CARTON.**

(57) L'invention concerne une armoire permettant de réaliser une coupe à plusieurs dimensions (576 formats) par pallier de 0.5 cm.
Un guide des combinaisons permettant d'obtenir n'importe quelle dimension (de 120mm à 3000mm) est joint en annexe à l'armoire.
Cette invention, facile à manipuler, est alimentée par une tension monophasée de 220V 50Hz.
L'alimentation en triphasé des moteurs de coupe et d'avance du papier est assurée par cette armoire qui elle-même alimentée en 220V 50Hz monophasés.
Cette armoire est universelle et adaptable à plusieurs machines à transformation de papier et carton.

---

(11) **3137** **(22)** **19 Décembre 2001**

(21) **010084**

(30) US 09/739.616 du 19.12.2000

(73) INTEVEP, S.A.
Apartado 76343 Caracas 1010A,
VENEZUELA.

(74) **A. Boukrami.**

(54) **PROCEDE ET APPAREIL POUR FORER ET ACHEVER UN PUIT**.

(57) Un procédé pour le forage et la complétion d'un puits comprend les étapes consistant à forer à travers une formation souterraine à l'aide d'un trépan de manière à former un trou de sonde comportant une paroi latérale ; appliquer un matériau de consolidation à la paroi latérale sous pression de sorte que ledit matériau de consolidation s'écoule dans la paroi latérale et réalise une paroi latérale revêtue du matériau de consolidation ; et faire passer un élément de raclage présentant un profil souhaité devant la paroi latérale revêtue de manière à donner à la paroi latérale revêtue le profil souhaité. Un appareil est également proposé.

---

(11) **3138** **(22)** **25 Décembre 2001**

(21) **010087**

(73) MEZIANI MEHENNI
BP 50. SH DP Base Irara Hassi Messaoud,
ALGERIE.

(54) **DISPOSITIF MOBILE ET AUTONOME DE NETTOYAGE DES CAVES DES PUITS D'HYDROCARBURES AINSI QUE DES TETES DE PUITS**.

(57) Procédé de nettoyage des têtes de puits d'hydrocarbures caractérisé par la création d'une pompable au niveau de la cave à l'aide d'une unité autonome et en utilisant un dispositif spécifique caractérisé par la lance L_{BZ} illustrée au niveau de la figure.

Cette invention permet l'intervention rapide, efficace et sans risque au niveau des puits d'hydrocarbure.
Ce procédé selon l'invention est particulièrement destiné à nettoyer les caves et les têtes de puits d'hydrocarbures sans risques.

---

(11) 3139 **(22) 30 Décembre 2001**

(21) 010088

(73) CENTRE DE DEVELOPPEMENT DES TECHNOLOGIES AVANCEES
128, Chemin Mohamed Gacem, El-Madania, Alger, ALGERIE.

(54) AMELIORATION DE LA TRANSFORRMEE DE HOUGH RECURSIVE ET SON IMPLEMENTATION SUR UN CIRCUIT ASIC FPGA.

(57) La présente invention est une nouvelle formulation de la transformée de hough incrémentale (THI) ainsi que son implémentation sur un circuit FPGA (Field Programmable Gate Array). Cette formulation permet de réduire considérablement l'utilisation des multiplieurs et des tables de transfert, et l'architecture qui en découle est régulière se prêtant facile à l'implémentation VLSI. Il s'agit d'une large famille de techniques de reconnaissance de courbes et formes dans l'image. Elle permet de détecter dans l'image la présence de courbes paramétriques appartenant à une famille connue à partir d'un ensemble de points sélectionnés.
Elle utilise le paramétrage polaire d'une droite. Une droite est alors définie par l'équation suivante : $f(x,y\ p,\theta) = p - x\cos\theta - y\sin\theta = 0$, (1) avec ρ la distance perpendiculaire entre l'origine du plan xy et la droite y, et θ l'angle entre l'axe des x et ρ.

---

(11) 3141 **(22) 08 Novembre 2000**

(21) PCT/US00/30769

(30) US 60/169.635 du 08.01.1999
US 60/175.399 du 11.01.2000
US 60/230.020 du 05.09.2000

(73) 1/ WARNER-LAMBERT COMPANY
Tabor Road, Morris Plains, Nj 7950, ETATS-UNIS D'AMERIQUE.
2/ THE PENN STATE RESEARCH FOUNDATIO
113 Technology Center, Universty Park, PA 16802-7000,
Etats-Unis D'AMERIQUE.
3/ WAKE FOREST UNIVERSITY.
Medical Center Boulevard, Winston-Salem, NC 27157,
Etats-Unis D'AMERIQUE.

(74) M. Sator

(54) INHIBITEURS D'AMINOTRANSFERASE ACIDES AMINES-DEPENDANTE A CHAINE RAMIFIEE, ET LEUR UTILISATION DANS LE CADRE DU TRAITEMENT DE LA RETINOPATHIE DIABETIQUE.

(57) La présente invention concerne un procédé de traitement prophylactique et thérapeutique de la rétinopathie diabétique. Le procédé comprend l'administration à un animal, à un mammifère par exemple, en particulier à un être humain, d'un inhibiteur, de formules (I), (II) et (III), du passage de l'aminotransférase acides aminés-dépendante à chaîne ramifiée (branch chain amino acidependente aminotransférase / BCAT) en qualité suffisante pour traiter de manière prophylactique ou thérapeutique la rétine en cas de rétinopathie diabétique. Cette invention concerne également différents nouveaux inhibiteurs, de formule IV,du passage de la BCAT. Dans les formules (I-IV),n,m, X et R_1-R_{13} correspondent aux éléments indiqués dans la description.

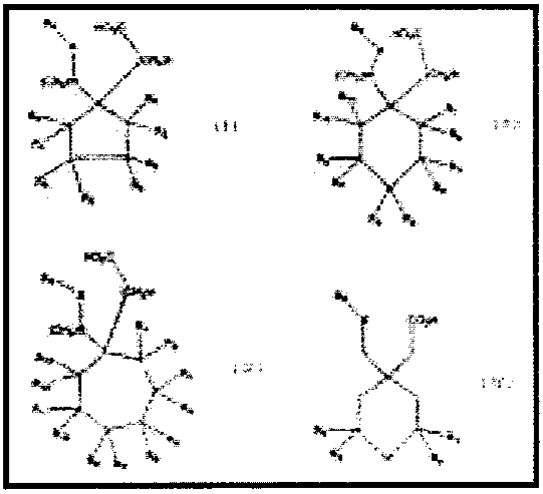

---

(11) 3143 **(22) 09 Février 2001**

(21) PCT/ FR 01/00386

(30) FR 00/01728 du 11.02.2000

(73) ACOME SOCIETE COOPERATIVE DE TRAVAILLEURS.
14, Rue de Marignan, F-75008 Paris, FRANCE.

(74) M. Sator

(54) CABLE DE TELECOMMUNICATION, ET NOTAMMENT CABLE DE RACCORDEMENT D'ABONNE, DE TYPE AUTOPORTE.

(57) Câble de télécommunication comportant une gaine (1),ainsi que deux porteurs (5) en un matériaux diélectrique et au moins une paire de fils métalliques (6) qui s'étendent dans ladite gaine, caractérisé en ce que ladite gaine présente un tube (2) central de part et d'autre duquel sont disposés les deux porteurs et à l'intérieur duquel s'étend ladite paire de fils métalliques (6), les fils métalliques (6) de ladite paire étant des fils torsadés.

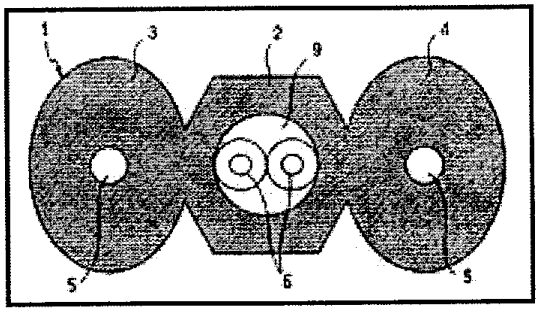

---

(11) **3144** **(22)** **29 Novembre 2000**

(21) **PCT/FR 00/03334**

(30) FR 99/15696 du 13.12.1999

(73) CONTE.
6, Rue Gerhard Hansen,
F-62205 Boulogne sur mer Cedex,
FRANCE.

(74) **M. Sator**

(54) **PROCEDE DE FABRICATION PAR TRI-EXTRUSION D'UN CRAYON A ECRIRE OU A COLORIER ET CRAYON A ECRIRE OU A COLORIER COMPORTANT UNE COUCHE INTERMEDIAIRE DE PROTECTION.**

(57) Le procédé de fabrication en continu de crayons à écrire ou à colorier consiste à co-extruder une première matière thermoplastique chargée, dénommée matière mine, et autour de celle-ci une couche intermédiaire dite de protection dans une matière thermoplastique exempte d'agent d'expansion et une seconde matière thermoplastique contenant un agent d'expansion, dénommée matière bois, et à refroidir lesdites matières thermoplastique co-extrudées. Selon l'invention la matière thermoplastique constitutive de la couche de protection et déterminée en sorte de rester déformable pendant le retrait de la matière mine, lors du refroidissement. Le crayon (1) est constitué par la superposition d'une âme (1) en une première matière thermoplastique chargée dénommée matière mine, d'une couche de protection (2) d'une matière thermoplastique non-expansée et d'une couche (3) d'une deuxième matière thermoplastique expansée dénommée matière bois. Selon l'invention, la matière thermoplastique constitutive de la couche de protection (2) à un point de solidification qui est inférieur à celui de la matière thermoplastique constitutive de la matière mine (1).

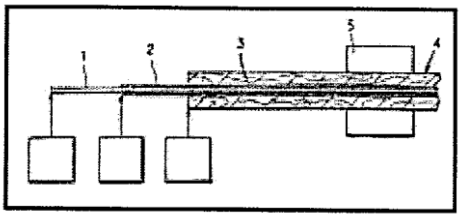

---

(11) **3145** **(22)** **14 Décembre 2000**

(21) **PCT/ DE 00/04447**

(30) DE 199 60 132.1 du14.12.1999

(73) BECKMANN, Alexander
Hasselnussweg 2, 46487 Wesel,
Allemagne.

(74) **M. Sator**

(54) **SULFURATION DES MINERAIS SULURES POUR L'EXTRACTION HYDROMETALLURGIQUE DE CUIVRE ET D'AUTRE METAUX.**

(57) L'invention concerne un procédé d'extraction de métaux à partir de minerais contenant du sulfure de cuivre et/ou du sulfure de cuivre et de fer, procédé qui comprend des étapes de lixiviation du type microbiologique et de type chimique pour la dissolution des métaux et dans lequel : 1. dans une étape de conversion précédant les étapes de lixiviation, les minerais sont, par addition de soufre et d'additifs, convertis en covelline, pyrite et en sulfure accessoire ; et 2. On extrait le cuivre et d'autres métaux, métaux nobles et terres rares contenus dans le produit réactionnel.

---

(11) **3146** **(22)** **29 Mars 2000**

(21) **PCT/EP00/02769**

(30) US 09/282.995 du 31.03.1999
US 09/502.852 du 11.02.2000

(73) SYNGENTA PARTICIPATIONS AG..
Schwarzwaldallee 215 CH-4058 basle,
SUISSE.

(74) **A. Boukrami**

(54) **PLANTES TRANSGENIQUES ET PROCEDES.**

(57) L'invention concerne une cellule végétale contenant un polynucléotide hétérologue codant pour un produit génique exprimé dans la cellule végétale, le produit génique présentant une résistance à la trichothécène.

---

(11) **3147** **(22)** **09 Février 2001**

(21) **PCT/FR01/00379**

(30) FR 00/01792 du 14.02.2000

(73) GAZ DE France
23, Rue Philibert Delorme 75840
Paris cedex
FRANCE.

(74) **M. SATOR**

(54) **METHODE DE SURVEILLANCE SISMIQUE D'UNE ZONE SOUTERRAINE PAR UTILISATION SIMULTANEE DE PLUSIEURS SOURCES VIBROSISMIQUES**

(57) Méthode et un système de surveillance sismique d'une zone souterraine (1), comportant l'utilisation simultanée de plusieurs vibrateurs sismiques. Le système comporte par exemple plusieurs unités locales (LU) comprenant chacune un vibrateur (5), une antenne (2) de capteurs sismiques, une unité locale d'acquisition et de traitement (6), et une unité centrale (8) de commande et de synchronisation pour piloter simultanément les différents vibrateurs par des signaux orthogonaux, les unités locales (6) étant adaptées par des traitements particuliers, à isoler et reconstituer les sismogrammes correspondant aux contributions des différents vibrateurs. Applications à la surveillance d'un gisement d'hydrocarbures en cours de production ou d'un réservoir utilisé pour le stockage de gaz, par exemple.

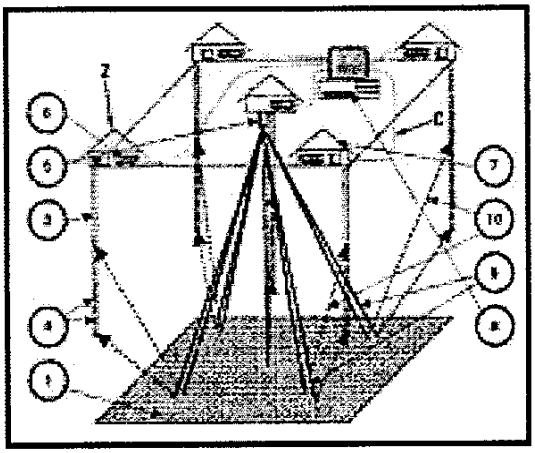

---

(11) **3148** **(22)** **09 Février 2001**

(21) **PCT/FR01/00380**

(30) FR 00/01793 du 14.02.2000

(73) GAZ DE France
23, Rue Philibert Delorme 75840
Paris cedex 17,
FRANCE.

(74) **M. Sator**

(54) **DISPOSITIF DE RECEPTION D'ONDES SISMIQUES ET METHODE POUR LE COUPLER AVEC UN MILIEU SOLIDE TEL QUE LE SOUS-SOL.**

(57) Dispositif de réception d'ondes sismiques comprenant un hydrophone et/ou un géophone et une méthode pour le (s) coupler avec un milieu solide tel que le sous-sol. Le dispositif comprend au moins un hydrophone (2) immergé dans une enveloppe close à paroi souple (7) remplie de liquide (8) qui est fermée à une extrémité par un bouchon étanche (9) pourvu d'une traversée étanche pour câble (10) de liaison de l'hydrophone avec un moyen d'acquisition de signaux (E). L'enveloppe est disposée dans une cavité (6) et couplée étroitement avec le milieu (5) sensiblement par tout sa surface, de préférence par un durcissable tel que du ciment. Un géophone peut être disposé dans le même matériau de couplage au voisinage de l'enveloppe (7) contenant l'hydrophone (2). Application pour des opérations de prospection ou surveillance sismique d'une formation souterraine notamment pour discriminer les ondes sismiques montantes et descendantes.

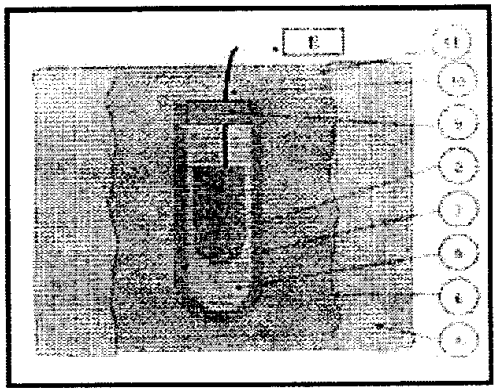

---

(11) **3149** **(22)** **30 Mars 2000**

(21) **PCT/FR00/00800**

(30) FR 99/03979 du 30.03.1999

(73) CLL PHARMA
Arénas, Immeuble Nice premier,455,
Promenade des anglais,
F-06200 Nice
FRANCE.

(74) **M. Sator**

(54) COMPOSES DISPERSIBLES DE MACROLIDES ET LEUR PROCEDE DE PREPARATION.

(57) La présente invention concerne des comprimés dispersibles renfermant des macrolides en tant que principes actifs, seuls ou associés à d'autres principes actifs, ainsi qu'à leur procédé de préparation. Ces comprimés dispersibles sont caractérisés en ce que le macrolide est choisi dans le groupe constitué par la pristinamycine, l'azithromycine, la roxithromycine, la clarithromycine et la spiramycine, et est présent sous forme de base, dans des proportions comprises entre 20% et 60% du poids total desdits comprimés, et en ce qu'ils comprennent au moins un désintégrant, dans des proportions comprises entre 1% et 25% du poids total desdits comprimés, et au moins un édulcorant. Application : antibiothérapie.

---

(11) 3150 **(22) 11 Avril 2000**

(21) PCT/IB00/00992

(30) US 60/129.074 du 13.04.1999
US 60/150.727 du 25.08.1999
US 60/159.813 du 15.10. 1999

(73) BEECHAM PHARMACEUTICALS (PTE) LIMITED.
38, Quality Road, Jurong Industrial Estate,
Jurong,
Singapour 618809

(74) A. Boukrami

(54) NOUVEAU PROCEDE DE TRAITEMENT

(57) Cette invention concerne le traitement d'infections bactériennes par l'administration de doses élevées d'amoxycilline et de clavulanate de potassium, de préférence sous forme de comprimés bicouches.

---

(11) 3151 **(22) 17 Avril 2000**

(21) PCT/GB00/01499

(30) GB 9908647.2 du 15.04.1999

(73) SMITHKLINE BEECHAM PLC..
New Horizon court, Brent Ford,
Middlesex TW8 9EP
Grande Bretagne.

(74) A. Boukrami

(54) NOUVEAU PROCEDE DE TRAITEMENT.

(57) L'invention porte sur un procédé de traitement d'une maladie ou état associé à l'augmentation du nombre des neutrophiles et/ou de la suractivité des neutrophiles chez un mammalien tel que l'homme. Ce procédé consiste à administrer à un mammalien une quantité efficace, non toxique et acceptable d'un point de vue pharmaceutique, d'un agoniste PPARγ tel qu'un composé (I).

BON DE SOUSCRIPTION

Je soussigné :……..

Domicilié :……...

Souhaite :…….

- acquérir :……exemplaire (s) du Bulletin Officiel de la Propriété Industrielle (BOPI)

édité par l'INAPI sous le n° :……en date du :……

au prix de 400……Dinars l'exemplaire.

- Souscrire 1……abonnement (s) annuel (s) au BOPI, pour les années 20.....

au prix de 1500, ……..dinars (il est conseillé d'y inclure l'année correspondant à celle de votre dépôt, pour la surveillance des éventuelles contrefaçons).

Les abonnements ont toujours pour point de départ le 1er Janvier de l'année concernée.

Fait à ……..le……

Signature

(cachet en sus pour les organismes)

BENEFICIAIRE DE LA COMMANDE	
NOM OU RAISON SOCIALE	ADRESSE
.....	……
……..	……

✸ ***Pour les étrangers** : A transférer le montant au compte de l'INAPI n° 32 64 180 - 71*

Banque Extérieure Algérie,
Agence Amirouche,
Rue Colonel Amirouche, Alger

Pour plus d'information, veuillez contacter

Adresse:

INAPI 42, rue Larbi Ben M'hidi (3ème étage)
- BP 403 - Alger Gare

Web : *http : // www. inapi. org*

Direction Générale :
☏ : *(021) 73 - 01 - 42*
Fax : (021) 73 - 55 - 81
(021) 73 - 96 - 44

Marque :

☏ / *Fax: (021) 73 - 23 - 58*
(021) 73 - 59 - 39

E-mail :

www. marque @ inapi. org

Innovations :
☏ : *(021) 73 – 60 - 72*

Brevet :

☏ : *(021) 73 - 57 - 74*

E-mail :

www. brevet @ inapi. org